IDF POWER WAGON

WM300 Cargo Truck w/winch

AK

1/35 SCALE

AK35020

CAUTION

- Glue and paint should always be used in a well-ventilated area. Avoid any open flames. Glue and paint are not included.
- This product is intended for ages 14 to adult, younger children may only assemble it under adult supervision. Those who will assemble the model or supervise the process, are advised to carefully study the user manual before starting the assembly process.
- Please be careful with the tips of tools and parts. Pay special attention to photo-etched parts to avoid scratch or injury. Keep the parts and plastic bags away from children, pets or anyone who needs special care.
- Please check the symbology below and familiarise yourself before building this model kit.

PRECAUCIÓN

- El pegamento y la pintura siempre deben usarse en un lugar bien ventilado. Evite proximidad a cualquier llama. El pegamento y la pintura no están incluidos.
- Este producto está diseñado para personas de 14 años en adelante, los niños más pequeños solo pueden montarlo bajo supervisión de un adulto. Para quienes monten el modelo o supervisen el proceso, se recomienda estudiar cuidadosamente el manual de usuario antes de iniciar el proceso de montaje.
- Tenga cuidado con las puntas de las herramientas y las piezas. Preste especial atención a los fotograbados para evitar rasguños o lesiones. Mantenga las piezas y las bolsas de plástico alejadas de niños, mascotas o cualquier persona que necesite cuidados especiales.
- Verifique la siguiente simbología y familiarícese con ella antes de construir este modelo.

A SEPARATELY BUILT SUB-ASSEMBLY *CONSTRUCCIÓN POR SEPARADO SUB-ENSAMBLADO*	x2 MAKE 2PCS *HACER 2*	BEND *DOBLAR*	REMOVE *QUITAR*	DRILL HOLE *TALADRAR*	FILL HOLE *RELLENAR AGUJERO*
DO NOT GLUE *NO PEGAR*	USE GLUE FOR METAL *USAR PEGAMENTO INSTANTÁNEO PARA METAL*	WAIT UNTIL DRY *ESPERAR SECADO*	OPTIONAL *OPCIONAL*	1 APPLY DECAL *APLICAR CALCA*	A MARKING OPTION *OPCIÓN DE MARCADO*

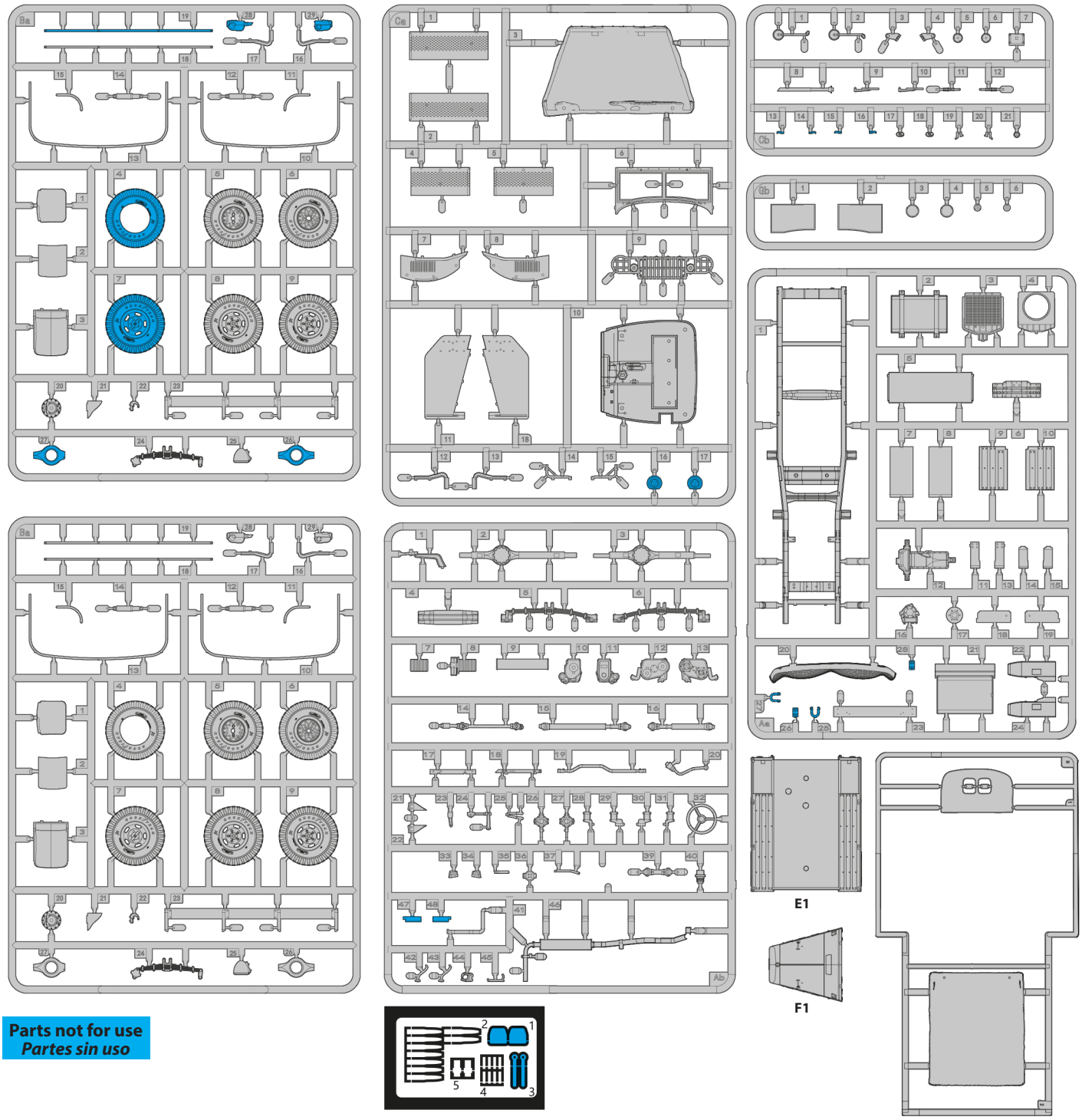

Parts not for use
Partes sin uso

	Color name | *Nombre del color*	AK-Interactive Real Colors	AK-Interactive Acrylics
	Pale Blue	RC935	AK11161
	IDF Early Sand Yellow	RC880	AK11354
	IDF Sand Grey 1970s-1980s	RC881	AK11353
	Pale Sand Grey	RC898	AK11008
	Olive Drab	RC901	AK11156
	White	RC806	AK11001
	Flat Black	RC804	AK11029
	Clear Orange	RC824	AK11218
	Clear Red	RC821	AK11213
	Aluminium	RC820	AK11207
		AK-Interactive Xtreme Metal	
	Steel	AK476	

1

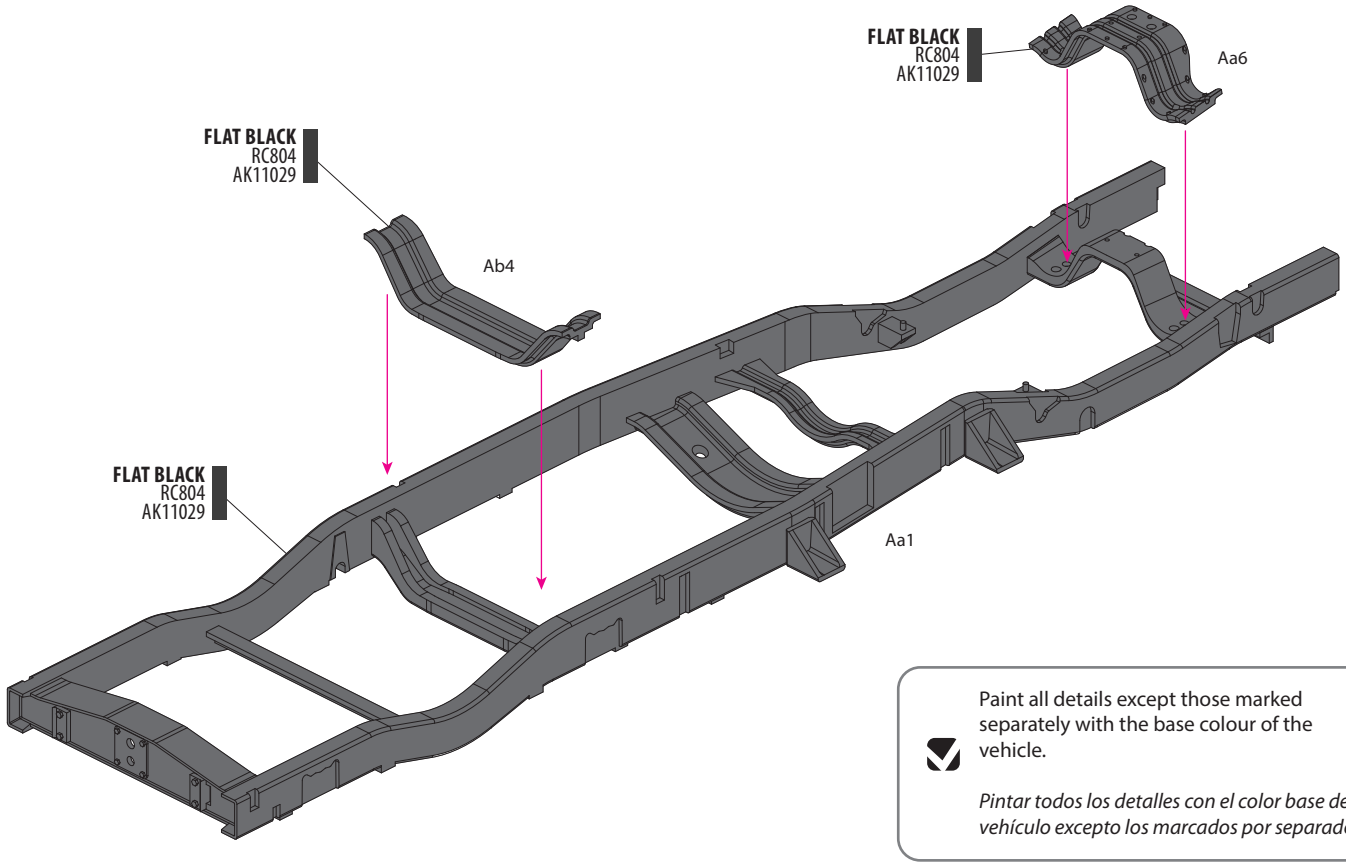

Paint all details except those marked separately with the base colour of the vehicle.

Pintar todos los detalles con el color base del vehículo excepto los marcados por separado.

2

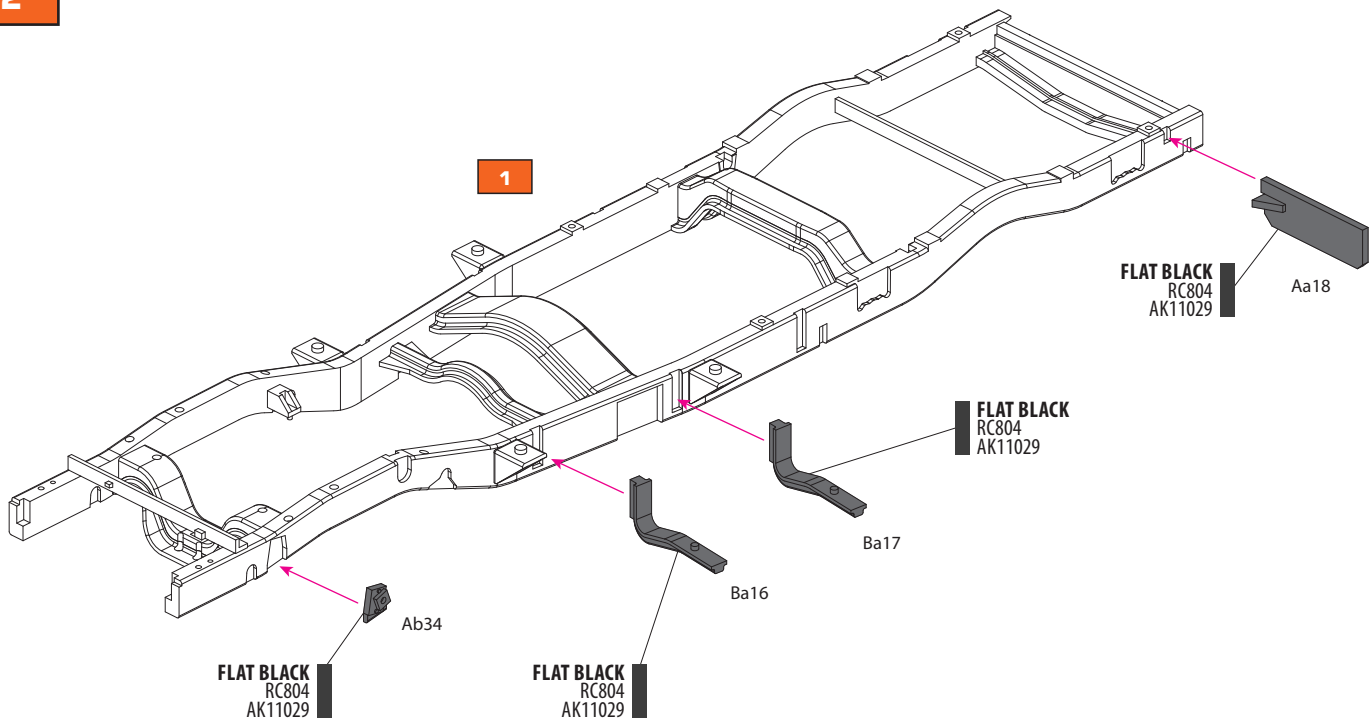

3

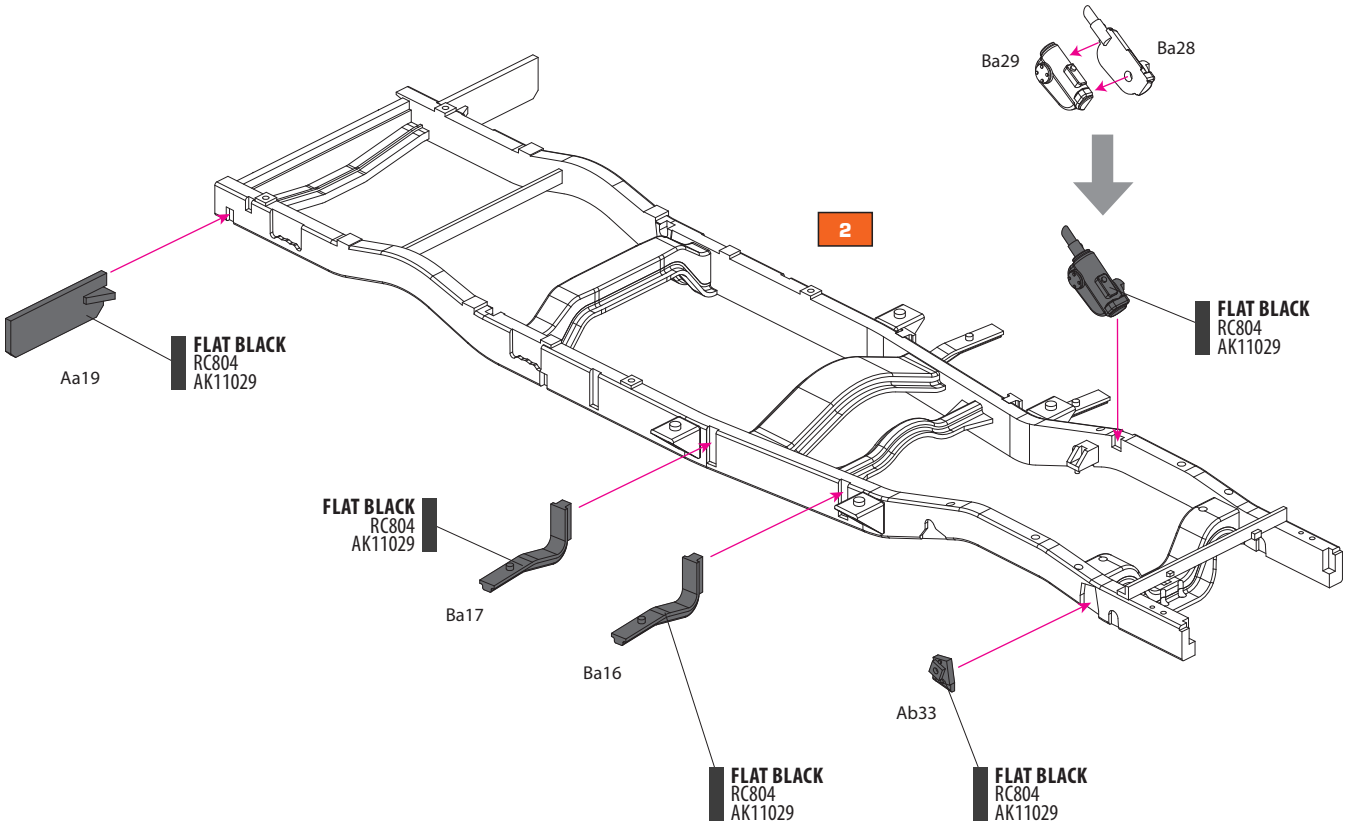
Ba29
Ba28
2
FLAT BLACK
RC804
AK11029
Aa19
FLAT BLACK
RC804
AK11029
FLAT BLACK
RC804
AK11029
Ba17
Ba16
Ab33
FLAT BLACK
RC804
AK11029
FLAT BLACK
RC804
AK11029

4

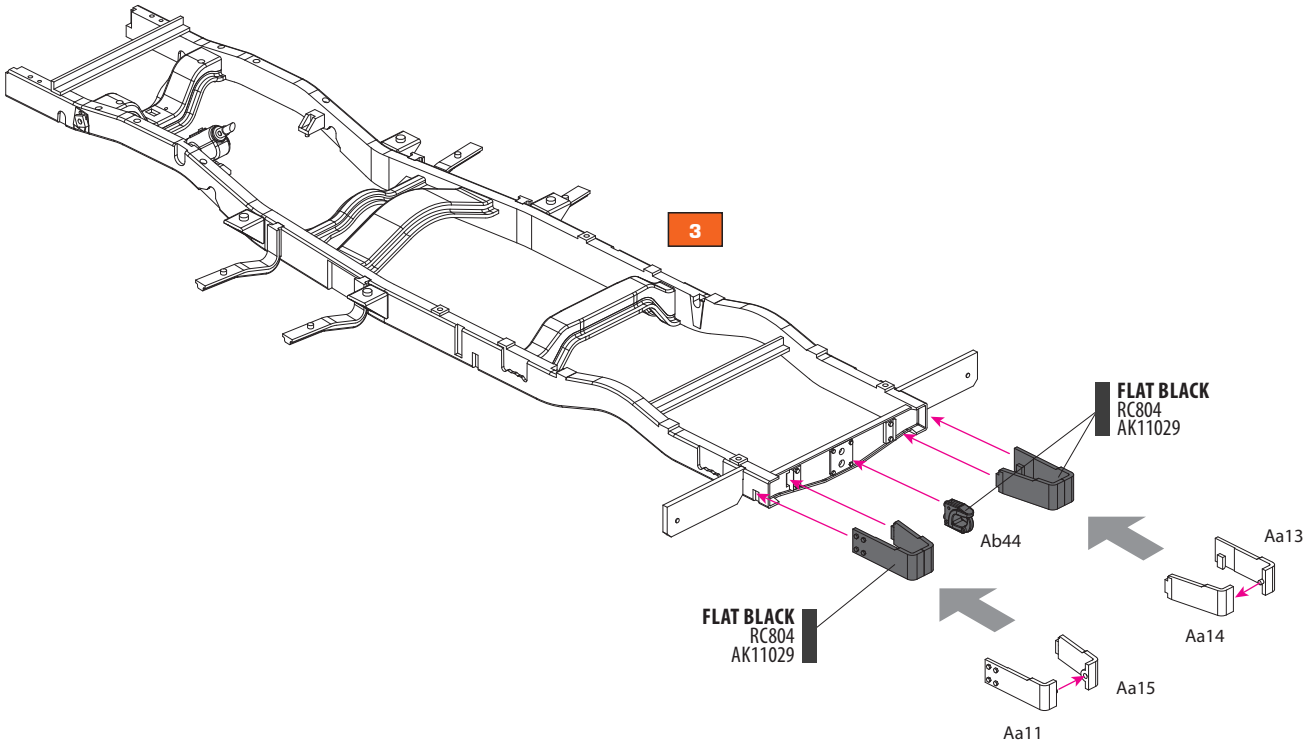
3
FLAT BLACK
RC804
AK11029
Ab44
Aa13
Aa14
FLAT BLACK
RC804
AK11029
Aa15
Aa11

5

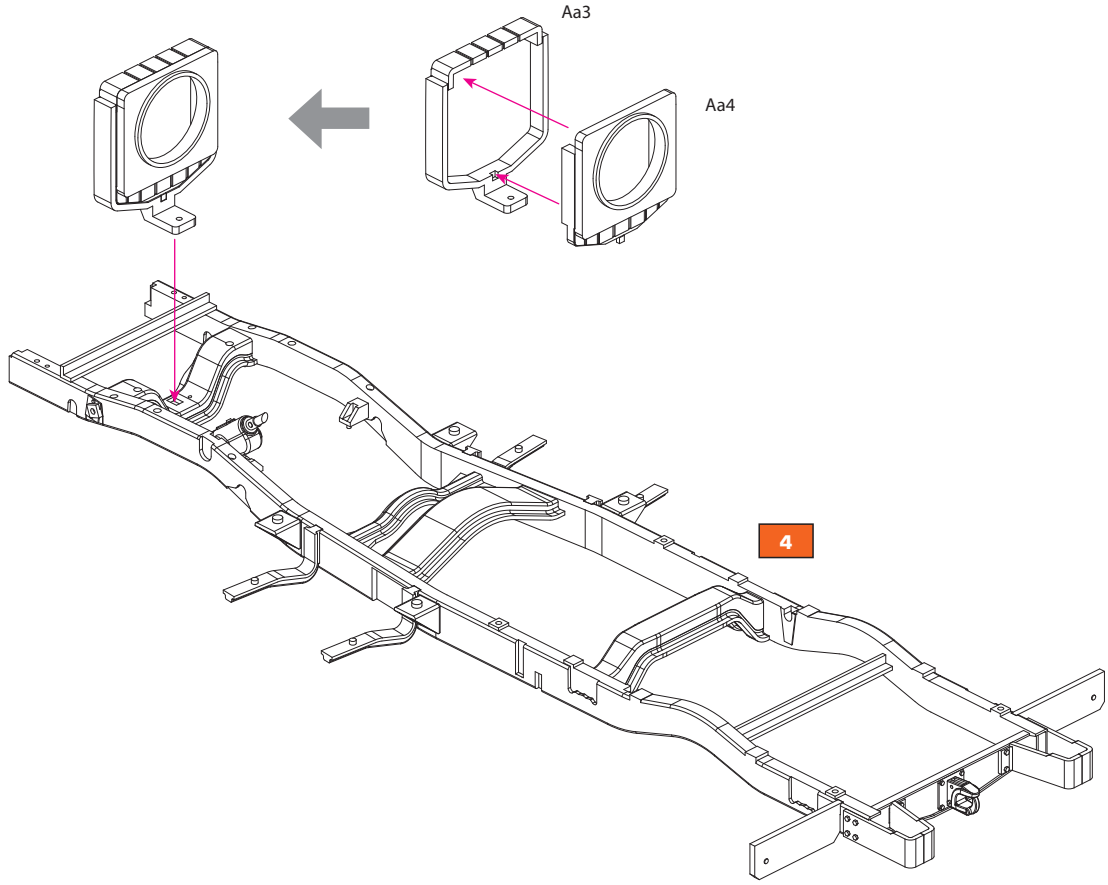
Aa3
Aa4
4

6

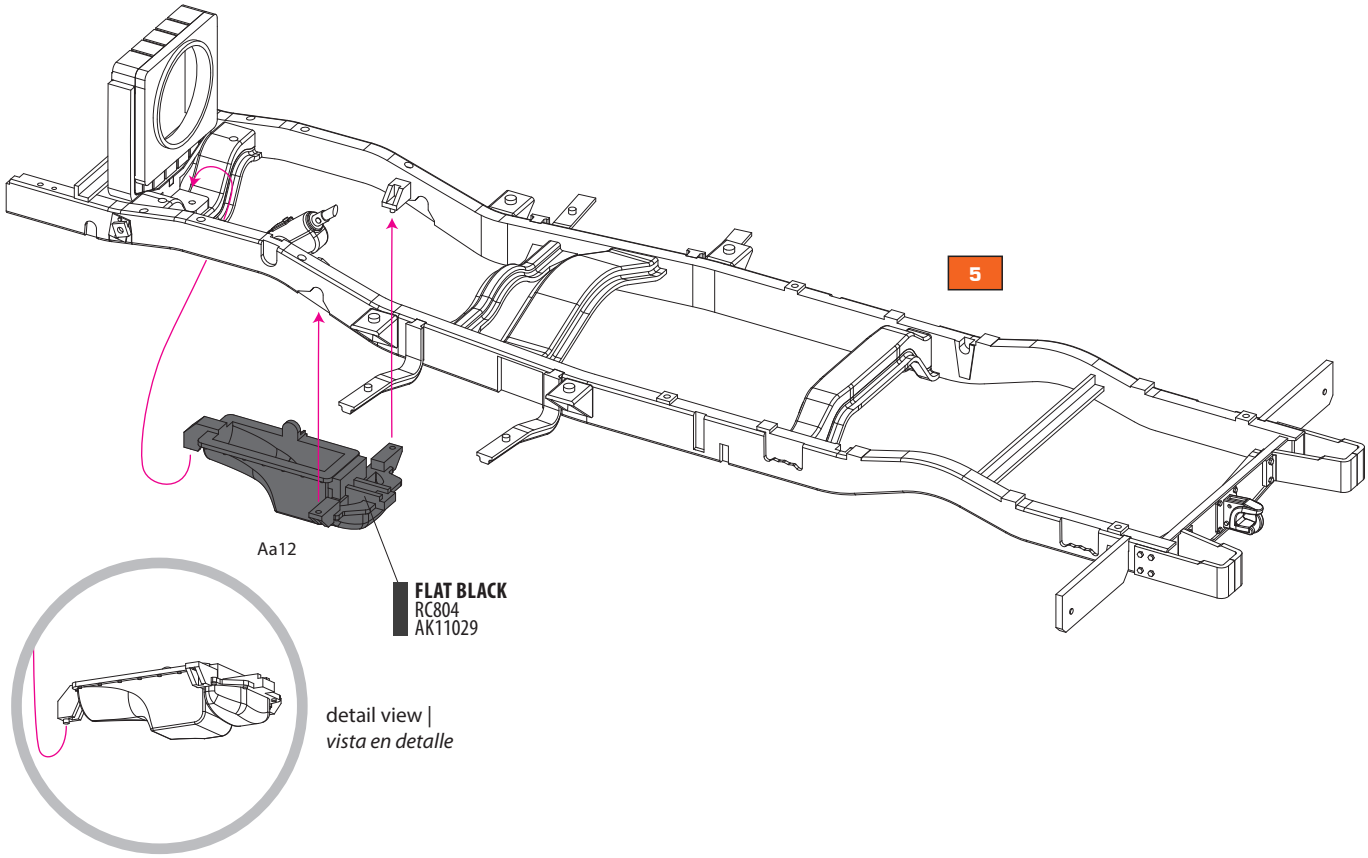
5
Aa12
FLAT BLACK
RC804
AK11029
detail view |
vista en detalle

7

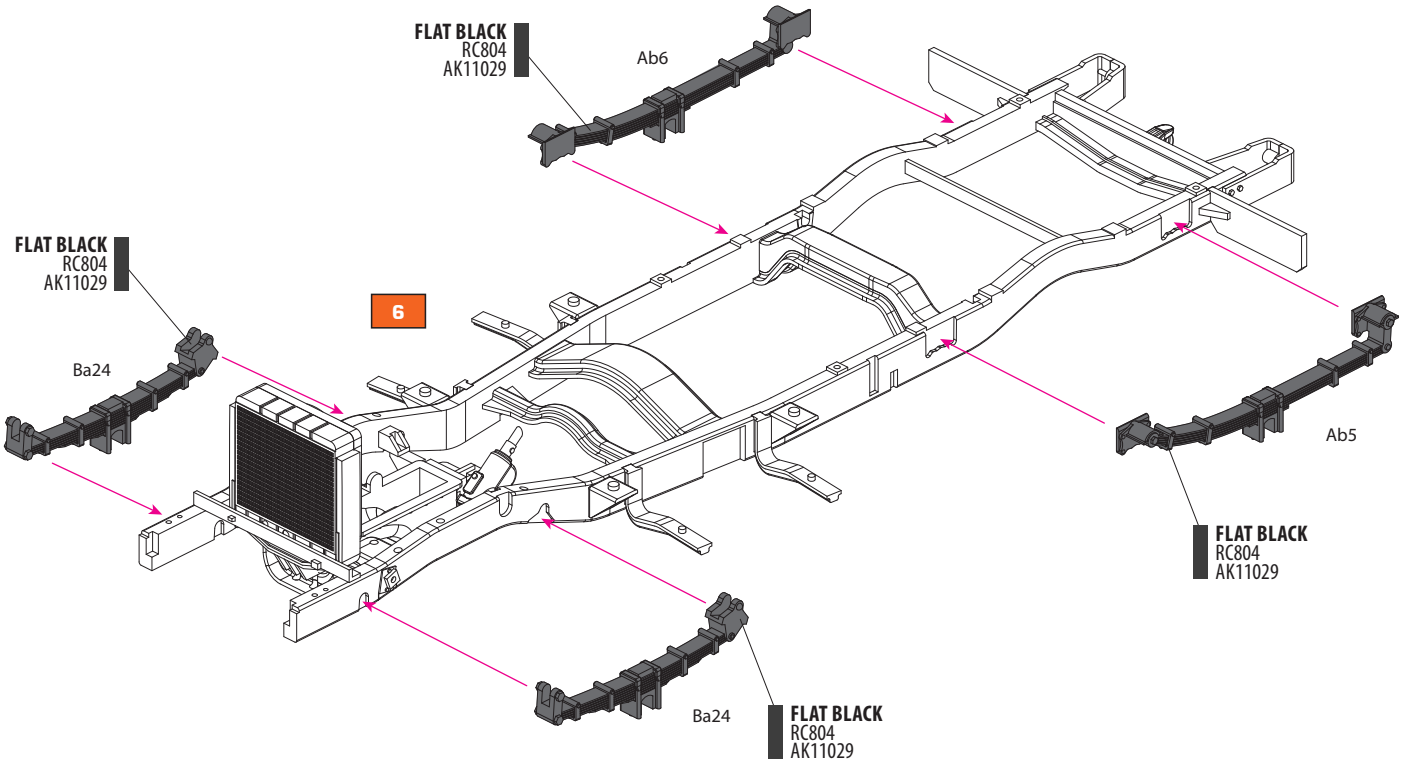
FLAT BLACK
RC804
AK11029
Ab6
FLAT BLACK
RC804
AK11029
6
Ba24
Ab5
FLAT BLACK
RC804
AK11029
Ba24
FLAT BLACK
RC804
AK11029

8

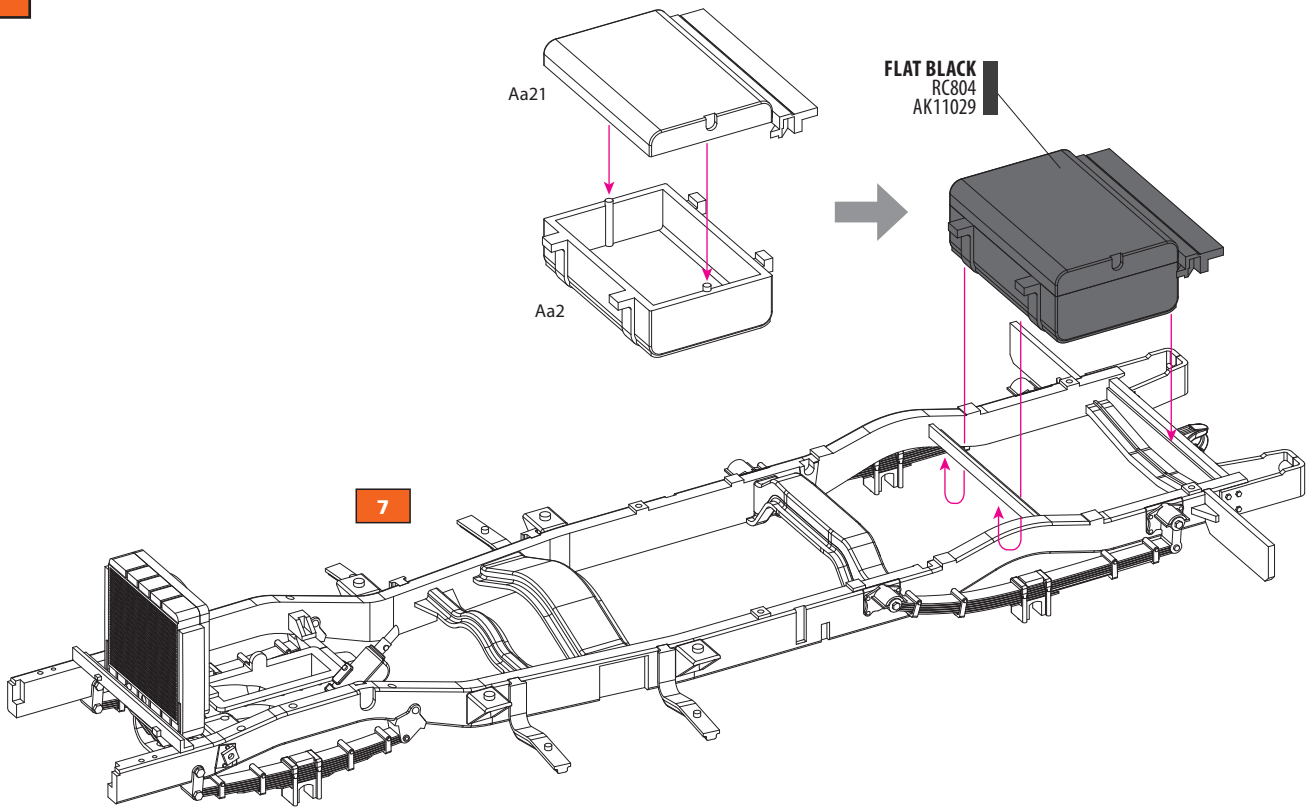
Aa21
FLAT BLACK
RC804
AK11029
Aa2
7

9

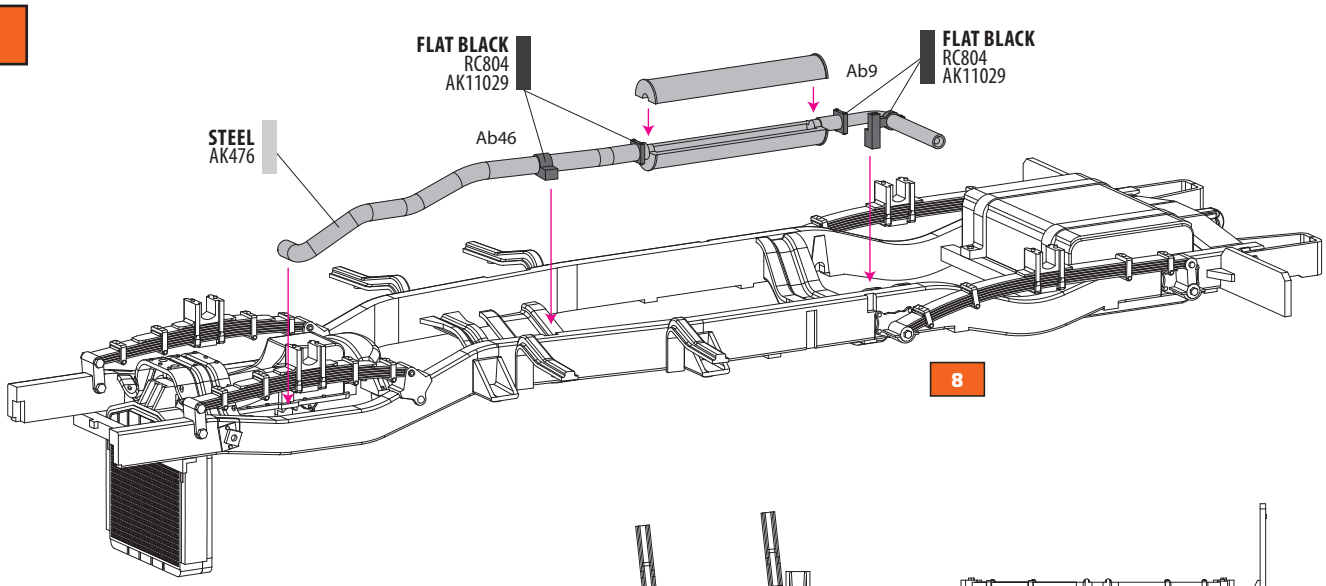

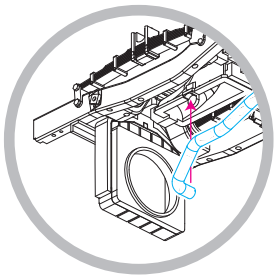

detail view |
vista en detalle

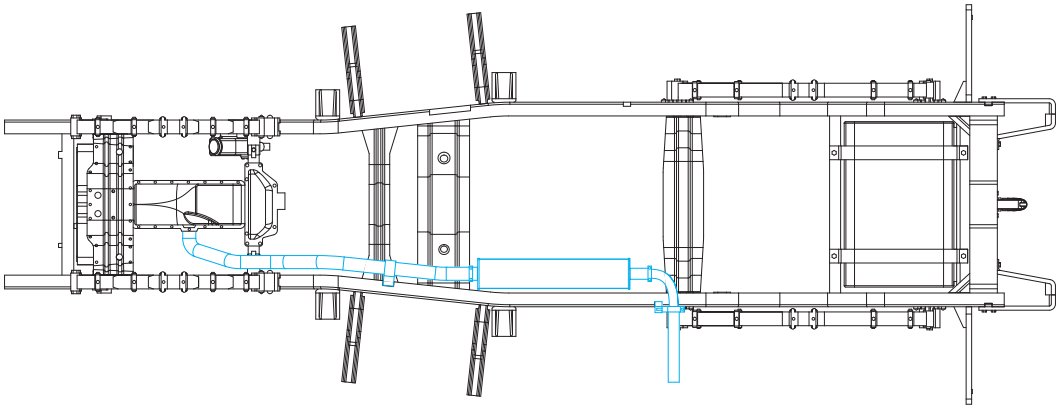

10

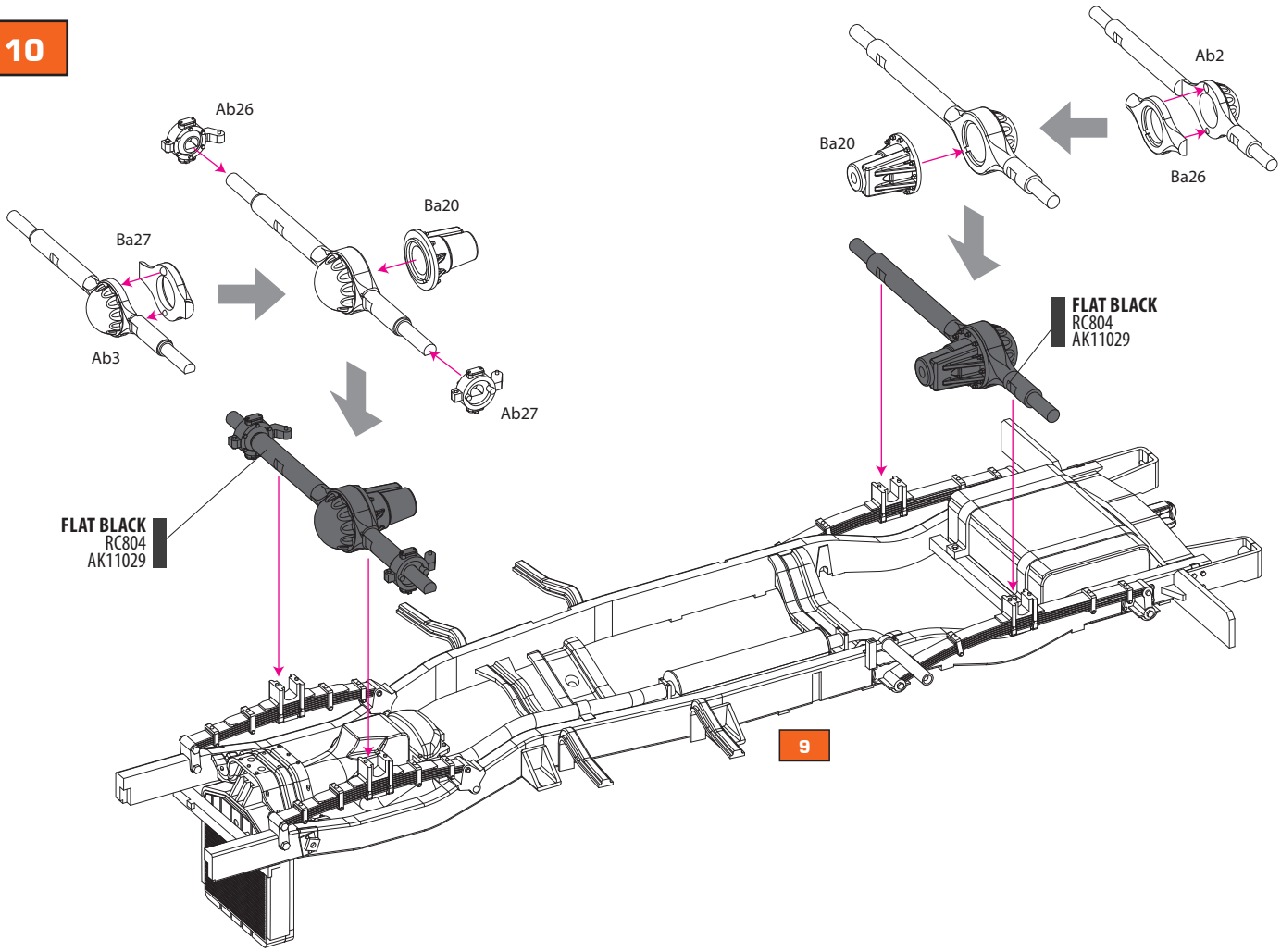

11

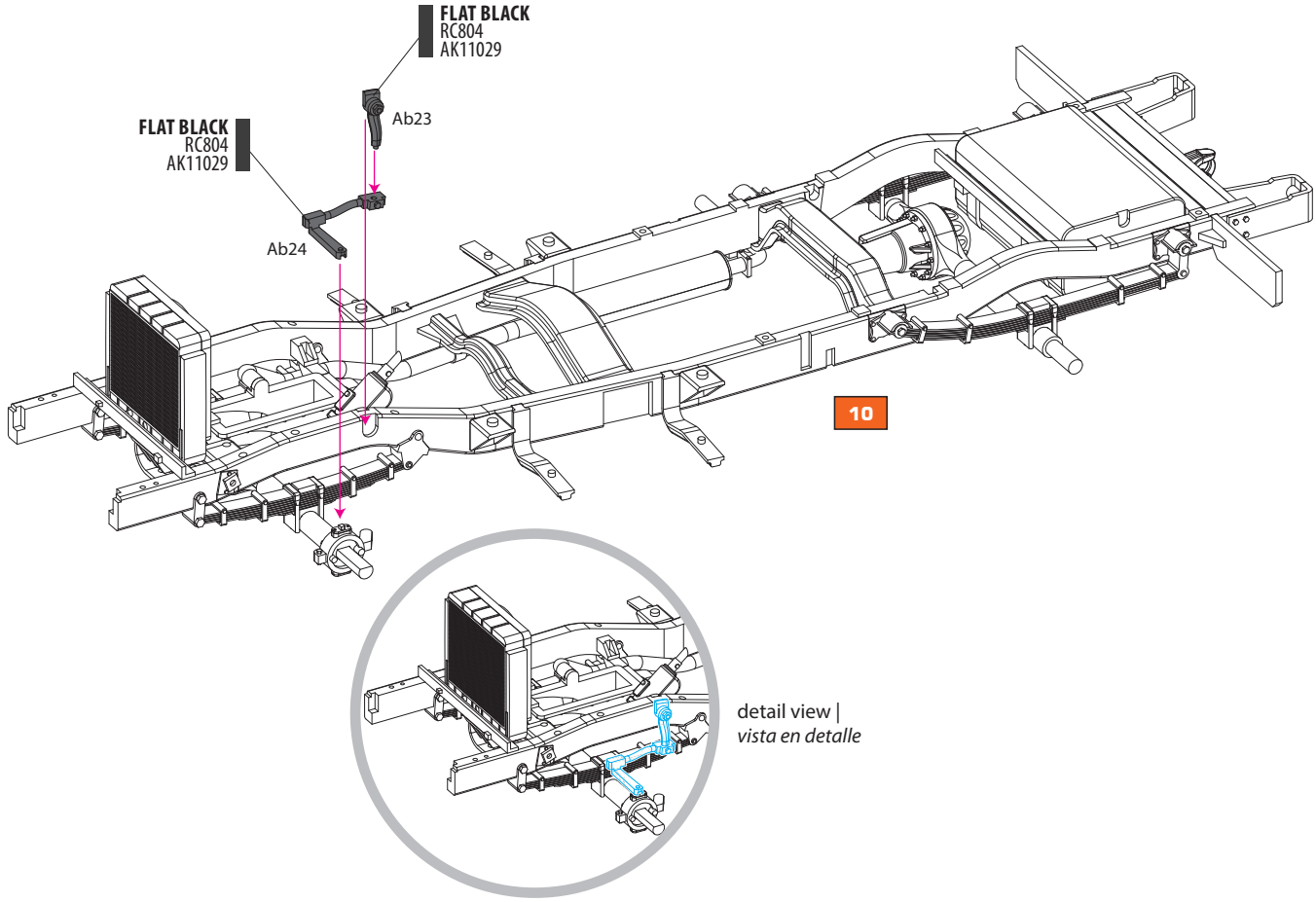
FLAT BLACK
RC804
AK11029
Ab23
FLAT BLACK
RC804
AK11029
Ab24
10
detail view |
vista en detalle

12

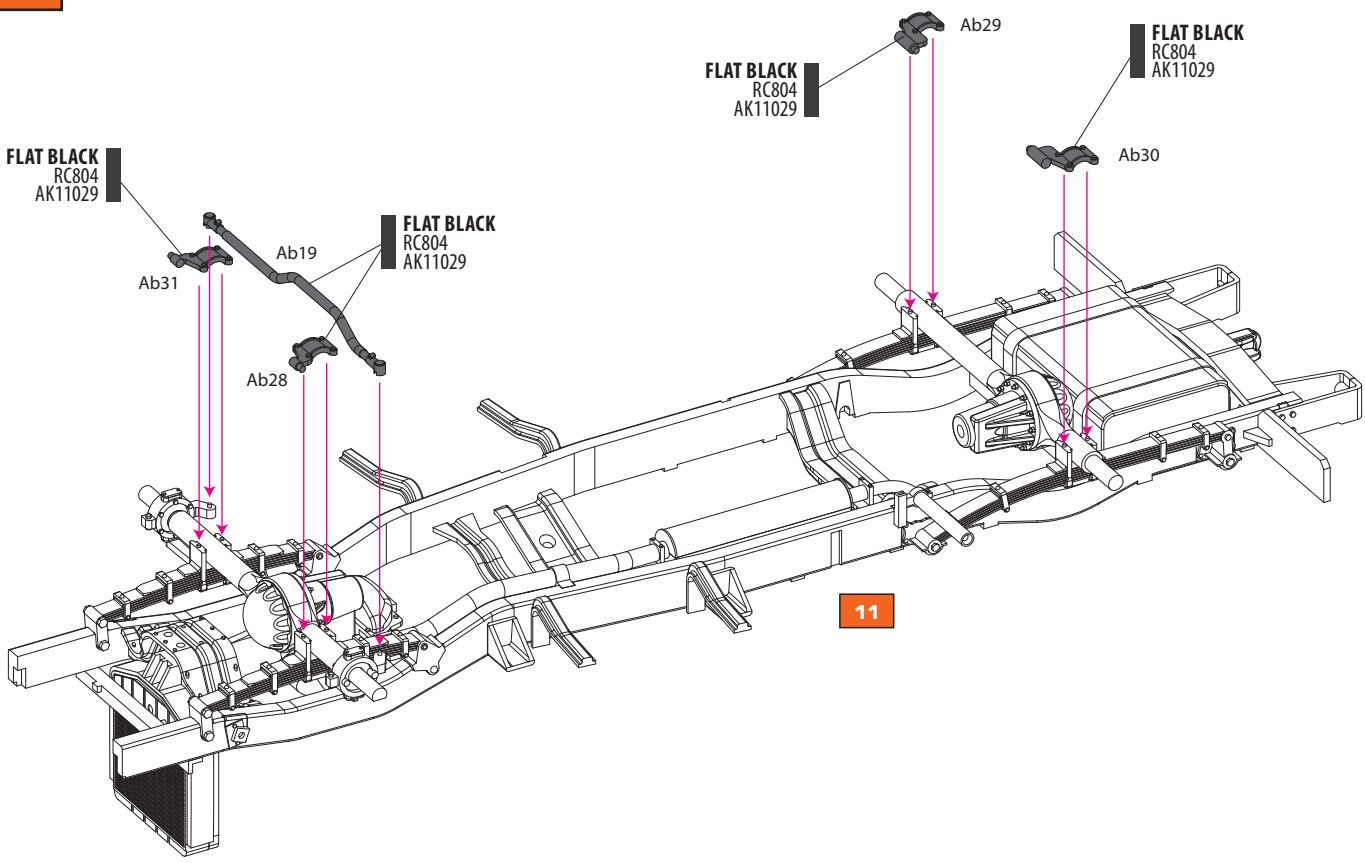
Ab29
FLAT BLACK
RC804
AK11029
FLAT BLACK
RC804
AK11029
Ab30
FLAT BLACK
RC804
AK11029
Ab19
FLAT BLACK
RC804
AK11029
Ab31
Ab28
11

13

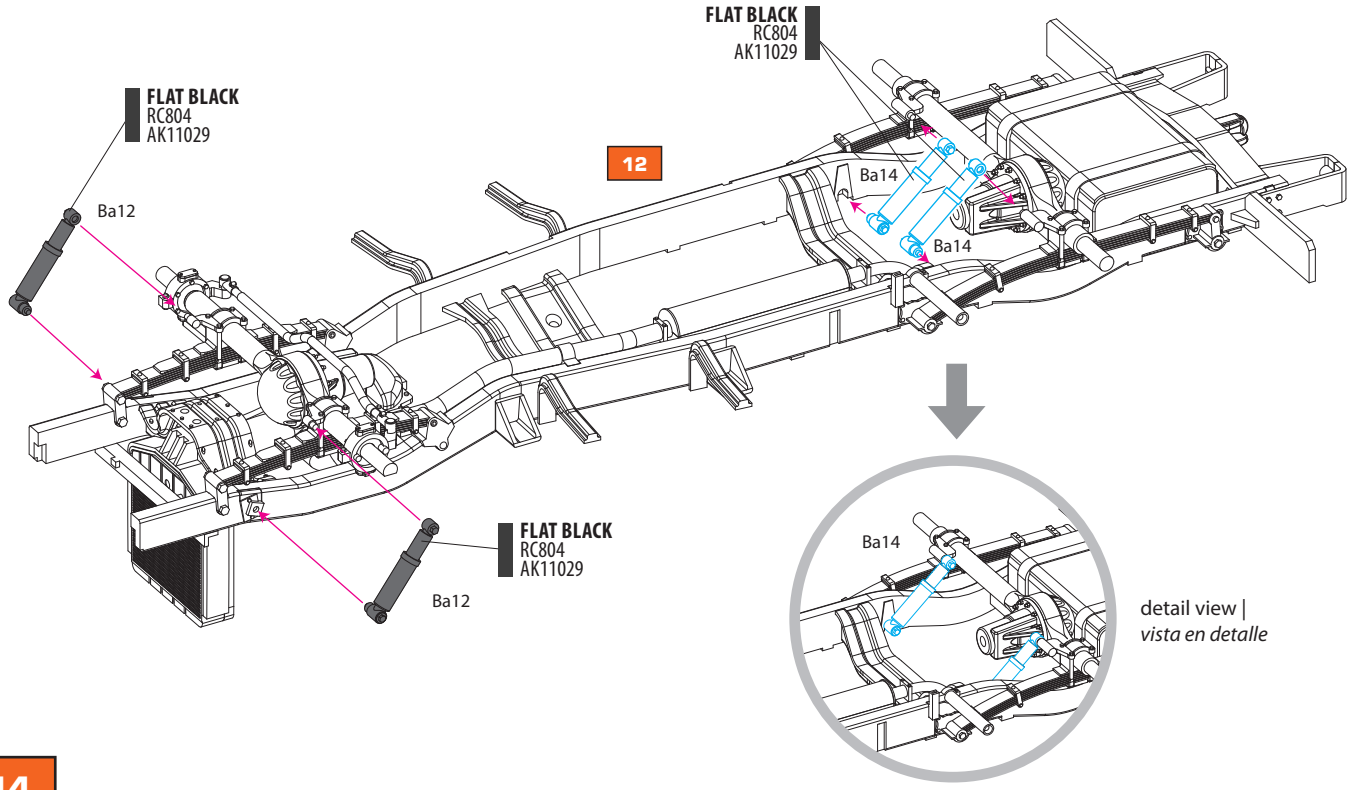
FLAT BLACK
RC804
AK11029
FLAT BLACK
RC804
AK11029
12
Ba12
Ba14
Ba14
FLAT BLACK
RC804
AK11029
Ba12
Ba14
detail view |
vista en detalle

14

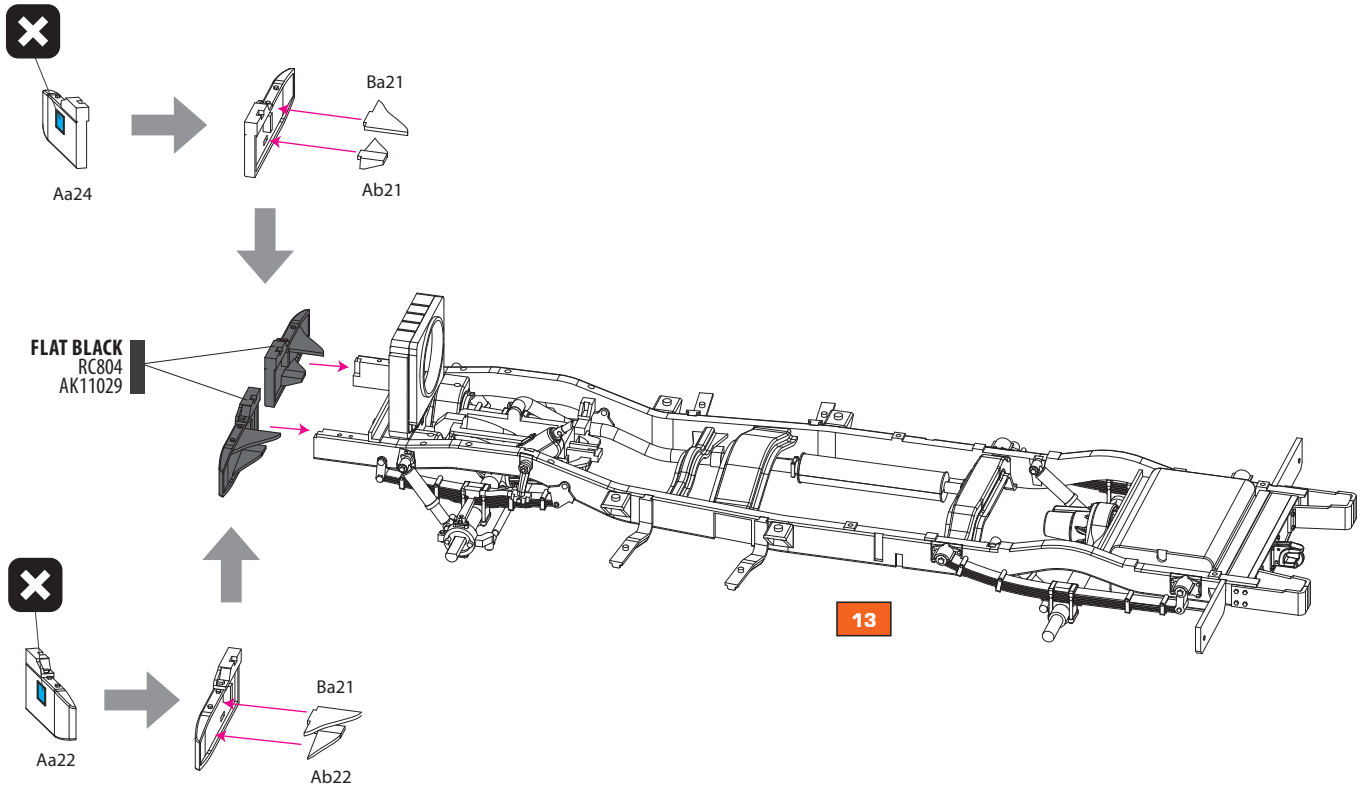
Aa24
Ba21
Ab21
FLAT BLACK
RC804
AK11029
13
Aa22
Ba21
Ab22

15

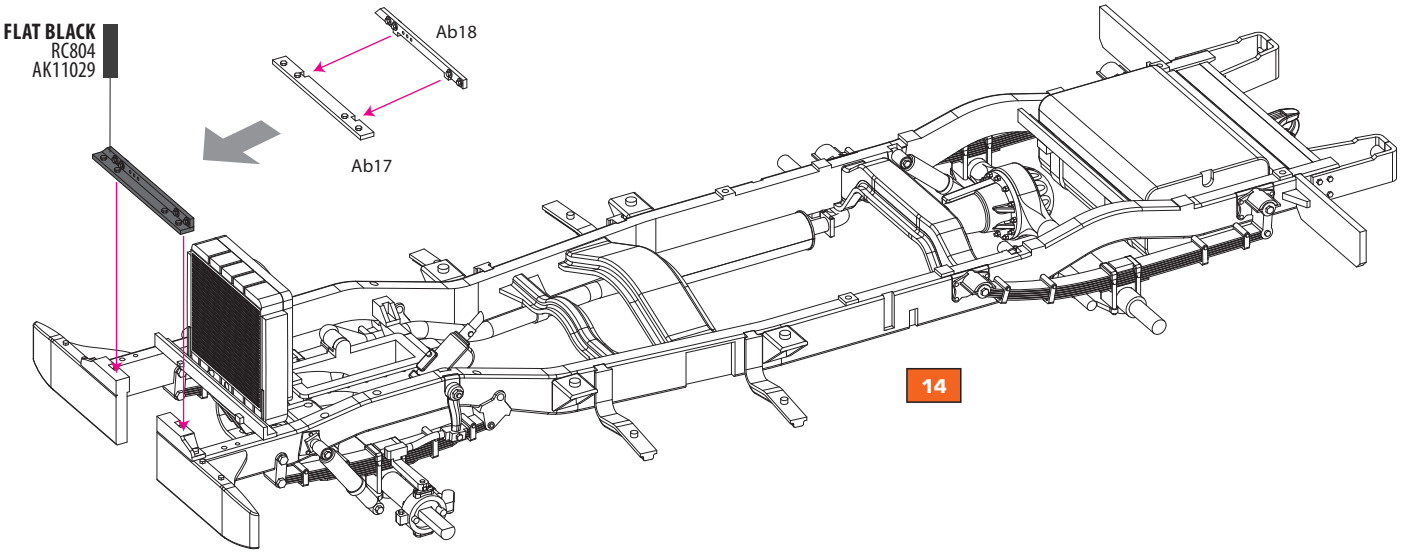
FLAT BLACK
RC804
AK11029
Ab18
Ab17
14

16

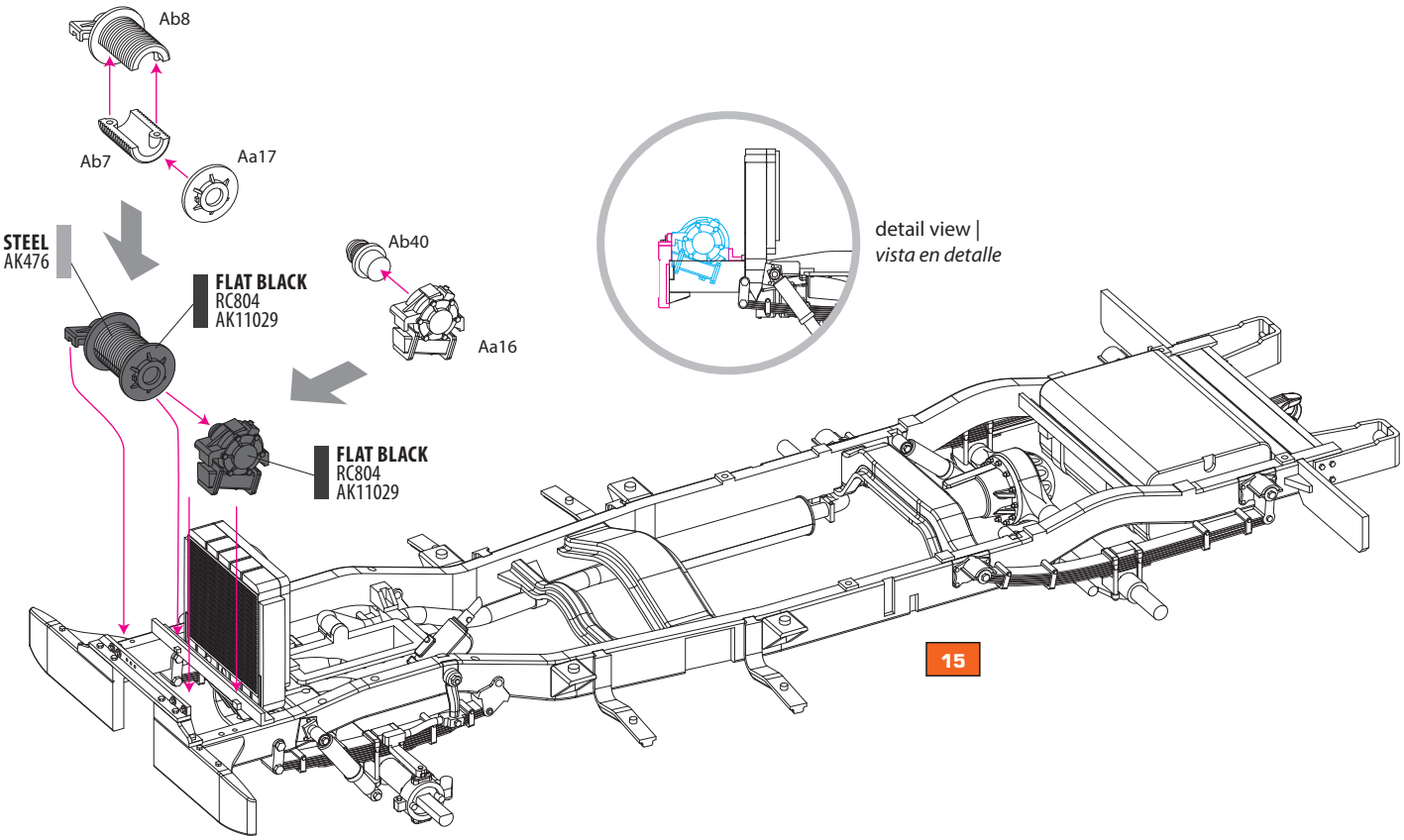
Ab8
Ab7
Aa17
STEEL
AK476
FLAT BLACK
RC804
AK11029
Ab40
Aa16
detail view |
vista en detalle
FLAT BLACK
RC804
AK11029
15

17

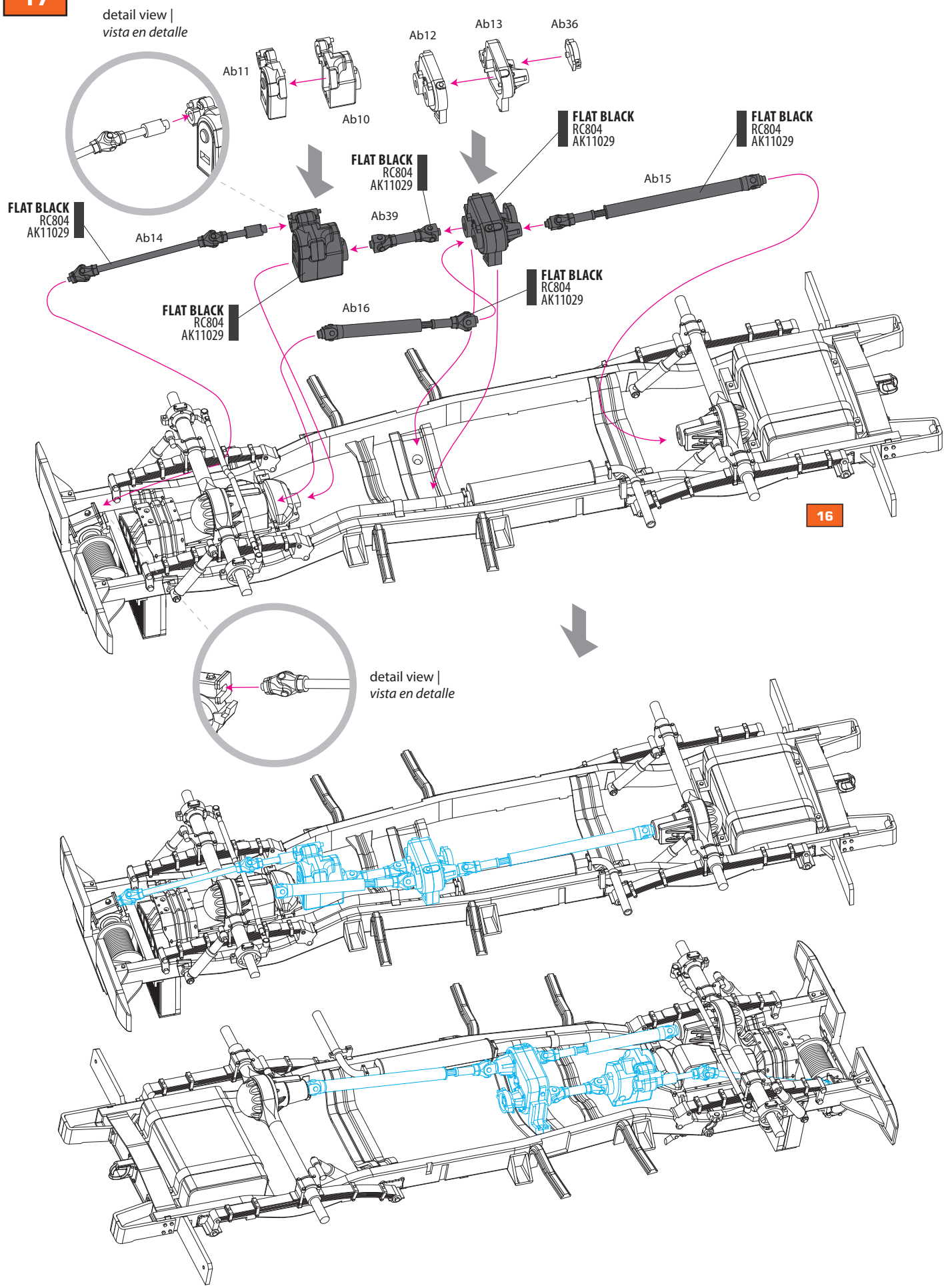
detail view |
vista en detalle
Ab11
Ab10
Ab12
Ab13
Ab36
FLAT BLACK
RC804
AK11029
FLAT BLACK
RC804
AK11029
FLAT BLACK
RC804
AK11029
Ab15
FLAT BLACK
RC804
AK11029
Ab39
Ab14
FLAT BLACK
RC804
AK11029
Ab16
FLAT BLACK
RC804
AK11029
16
detail view |
vista en detalle

18

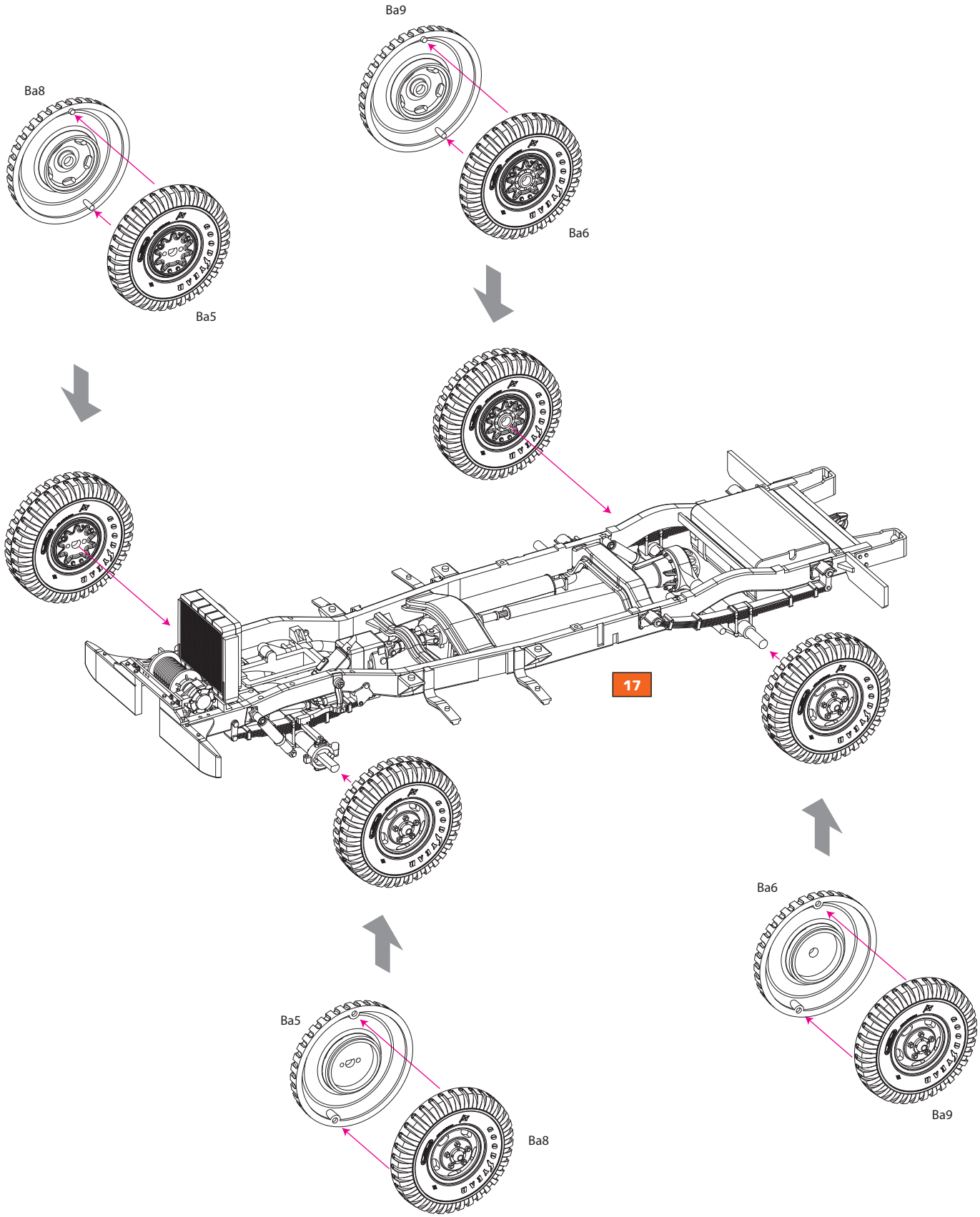

19

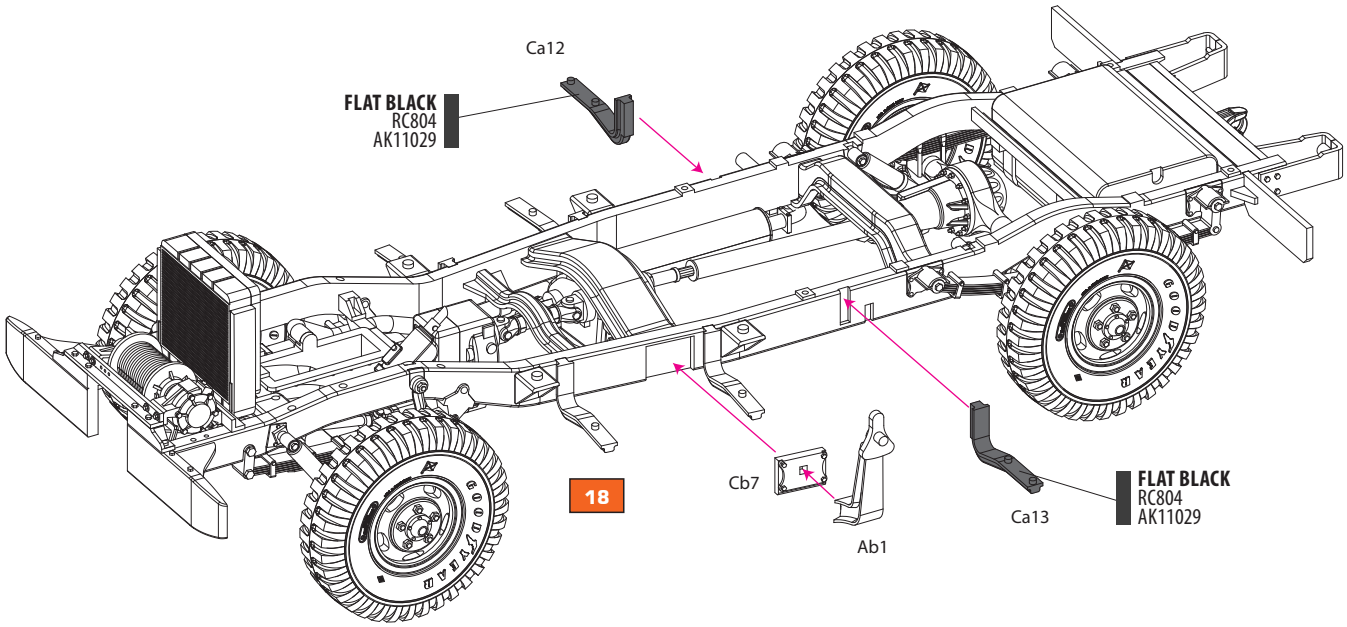
Ca12
FLAT BLACK
RC804
AK11029
18
Cb7
Ab1
Ca13
FLAT BLACK
RC804
AK11029

20

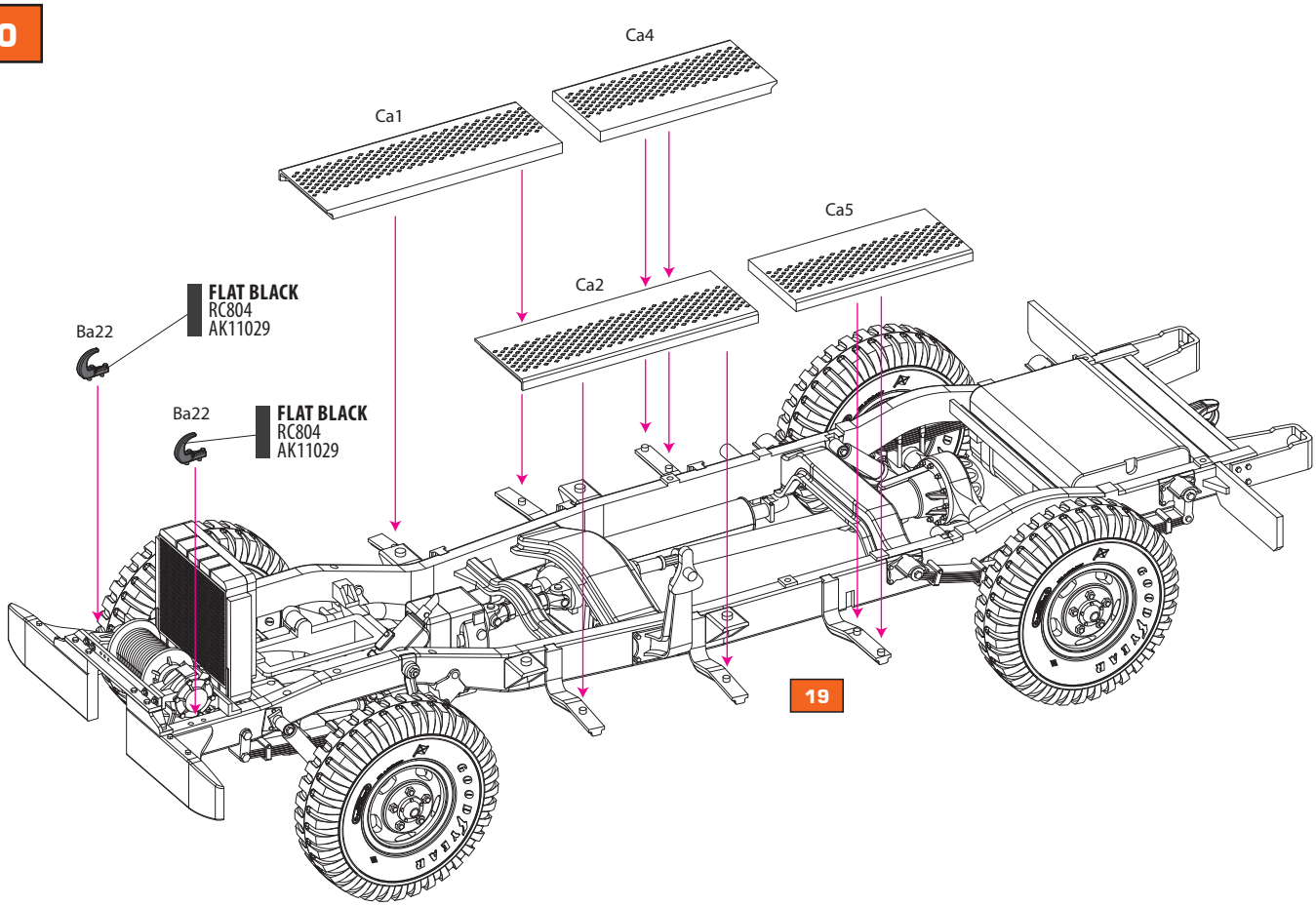
Ca4
Ca1
Ca5
Ca2
FLAT BLACK
RC804
AK11029
Ba22
Ba22
FLAT BLACK
RC804
AK11029
19

21

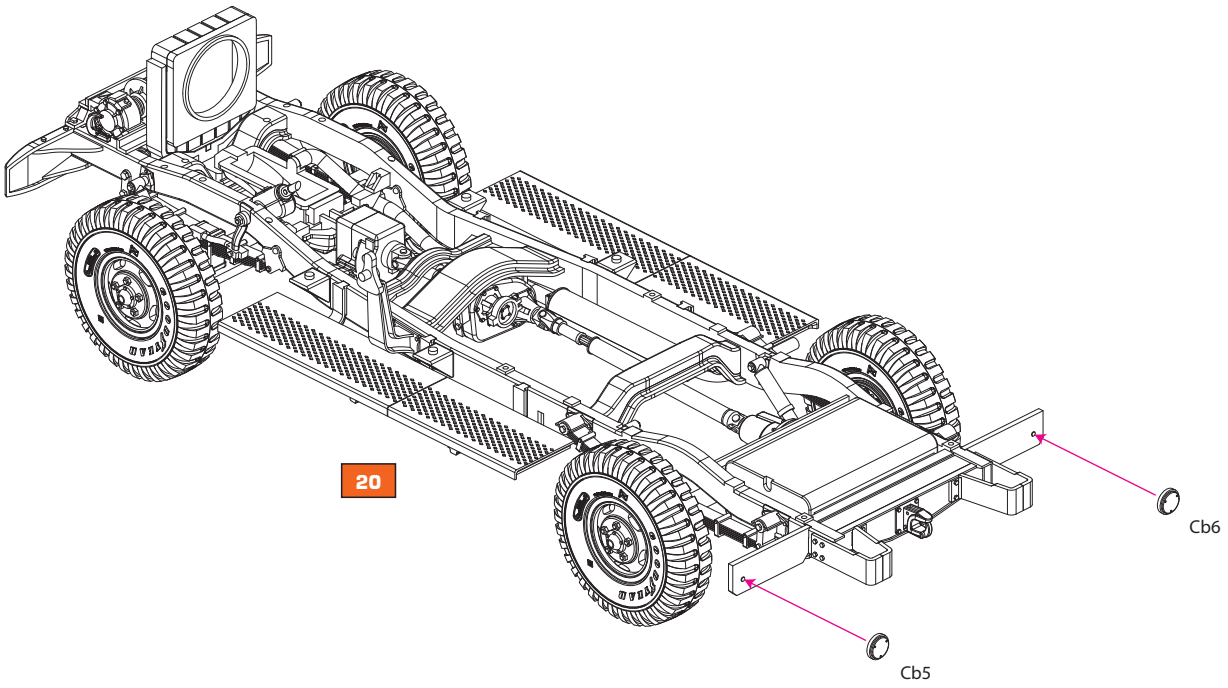
20
Cb6
Cb5

22

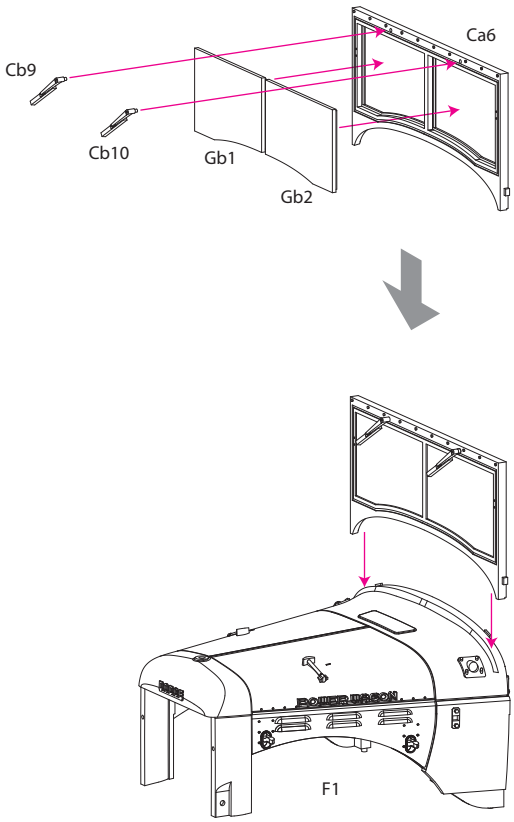
Cb9
Cb10
Gb1
Gb2
Ca6
F1

23

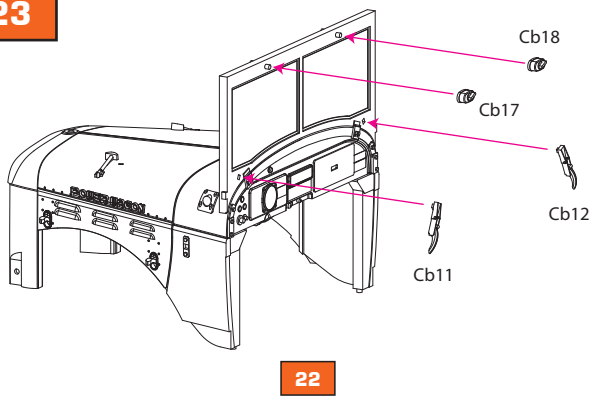
Cb18
Cb17
Cb12
Cb11
22

24

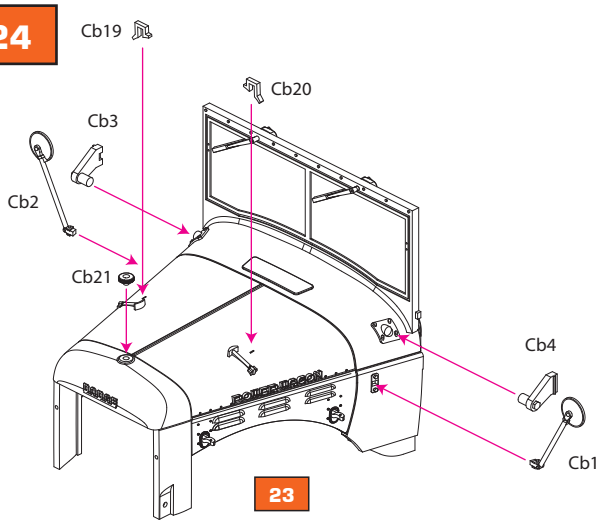
Cb19
Cb20
Cb3
Cb2
Cb21
Cb4
Cb1
23

25

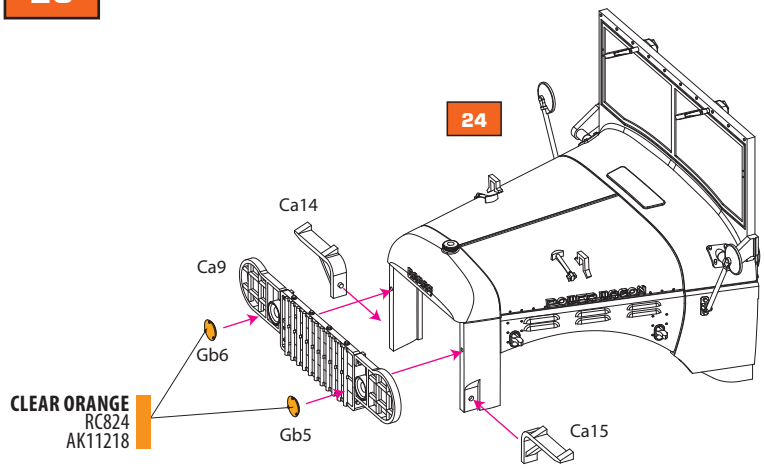

Templates for making masks from masking tape for the windshield

Plantillas para hacer máscaras con cinta de enmascarar

Wiper paths

Marcas del limpiaparabrisas

26

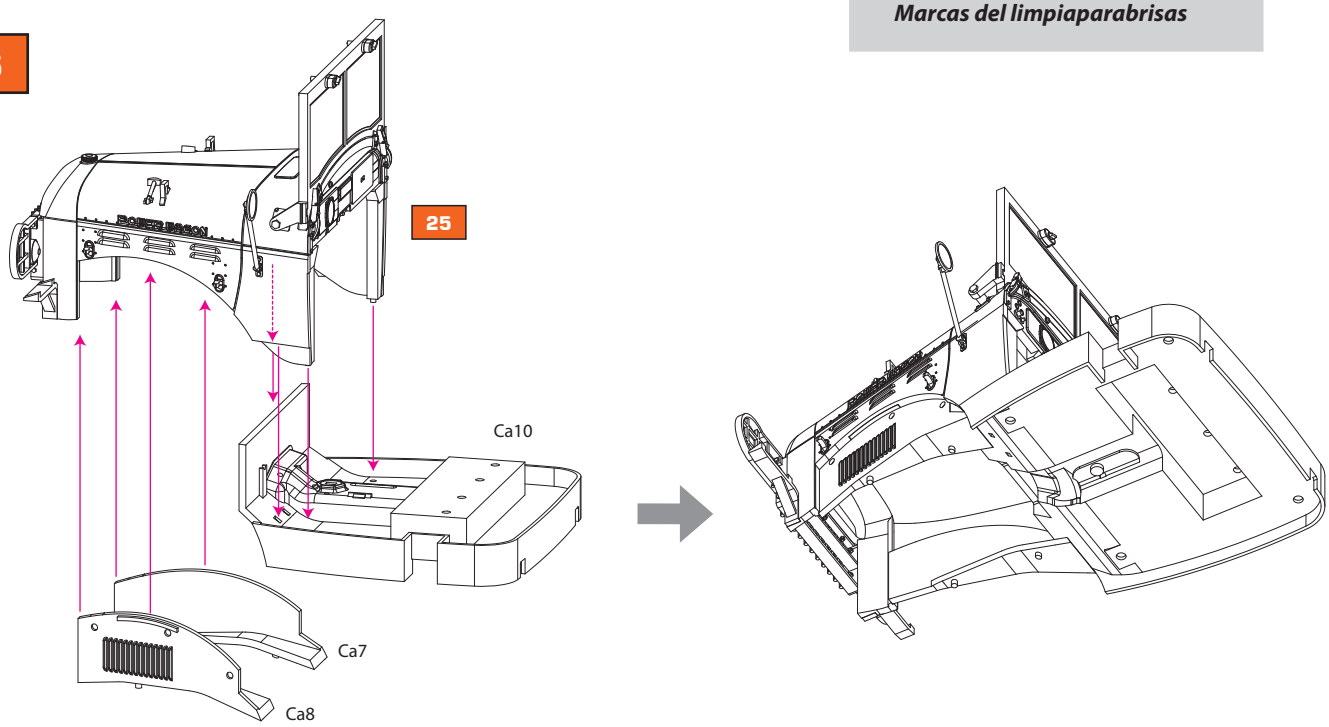

27

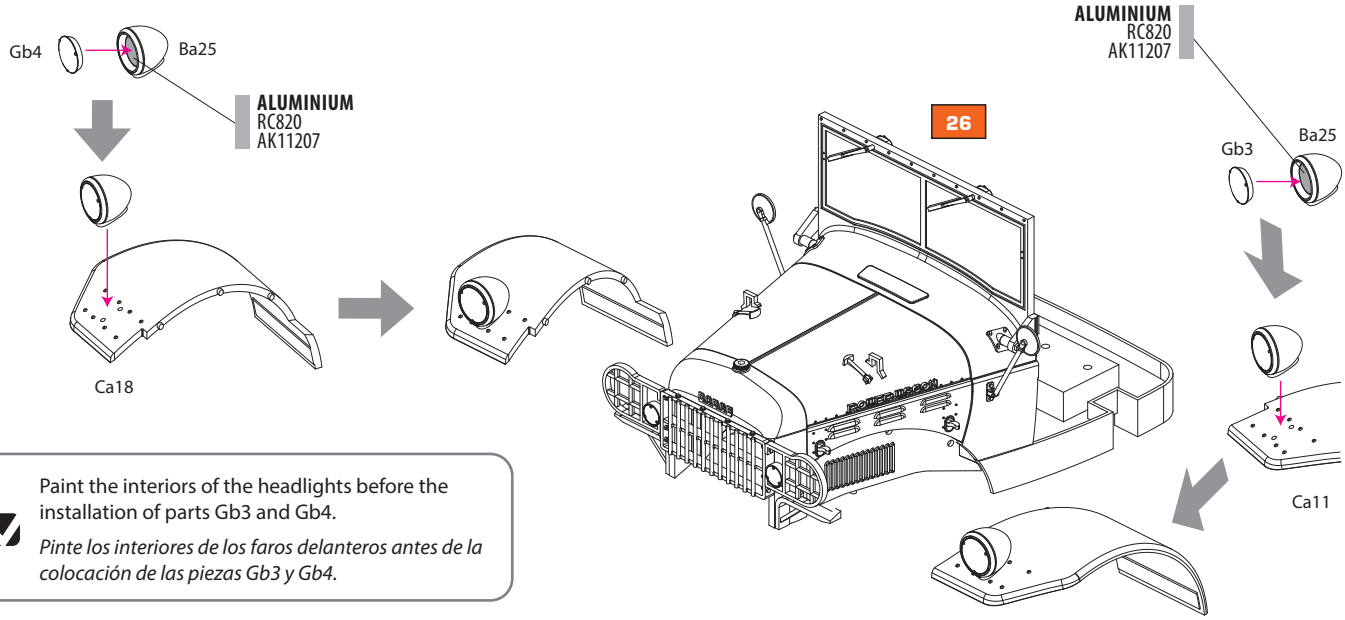

Paint the interiors of the headlights before the installation of parts Gb3 and Gb4.

Pinte los interiores de los faros delanteros antes de la colocación de las piezas Gb3 y Gb4.

28

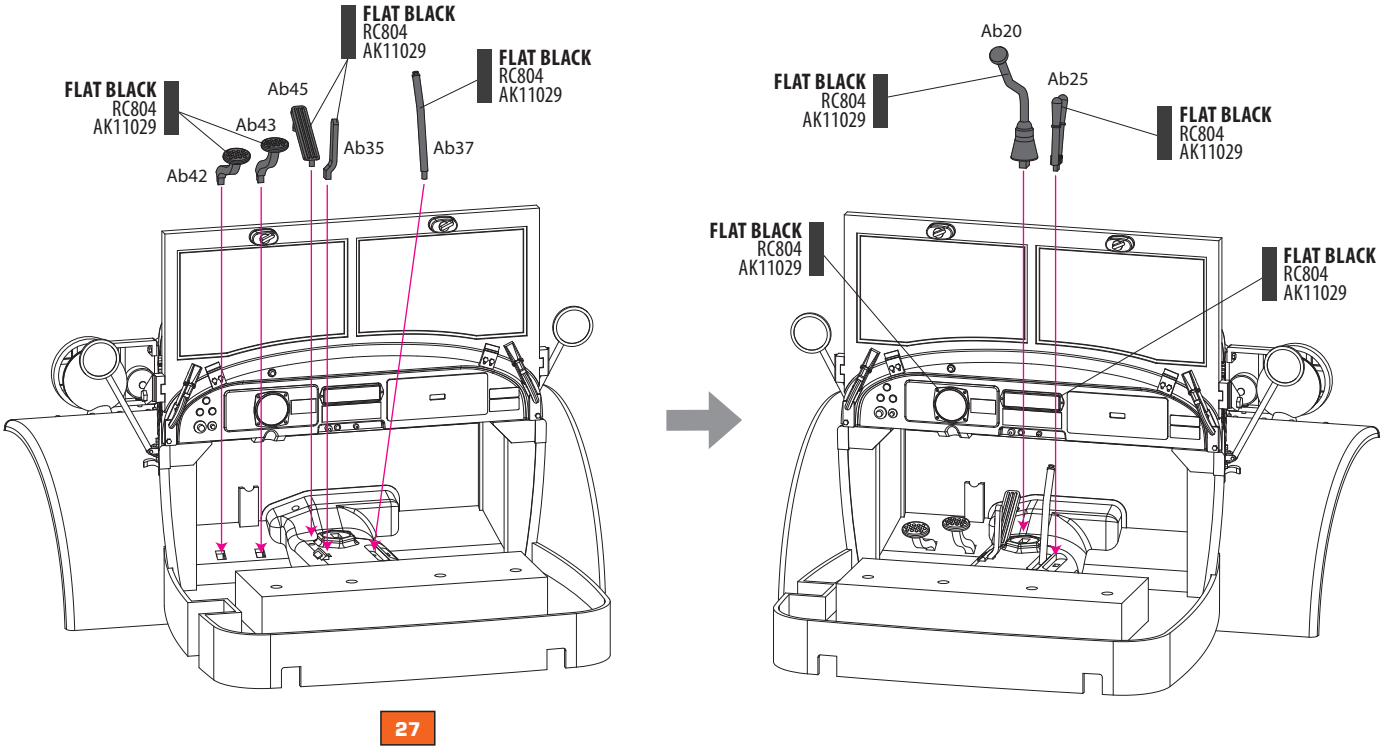
FLAT BLACK
RC804
AK11029
FLAT BLACK
RC804
AK11029
FLAT BLACK
RC804
AK11029
Ab45
Ab43
Ab42
Ab35
Ab37
Ab20
Ab25
FLAT BLACK
RC804
AK11029
FLAT BLACK
RC804
AK11029
FLAT BLACK
RC804
AK11029
27

29

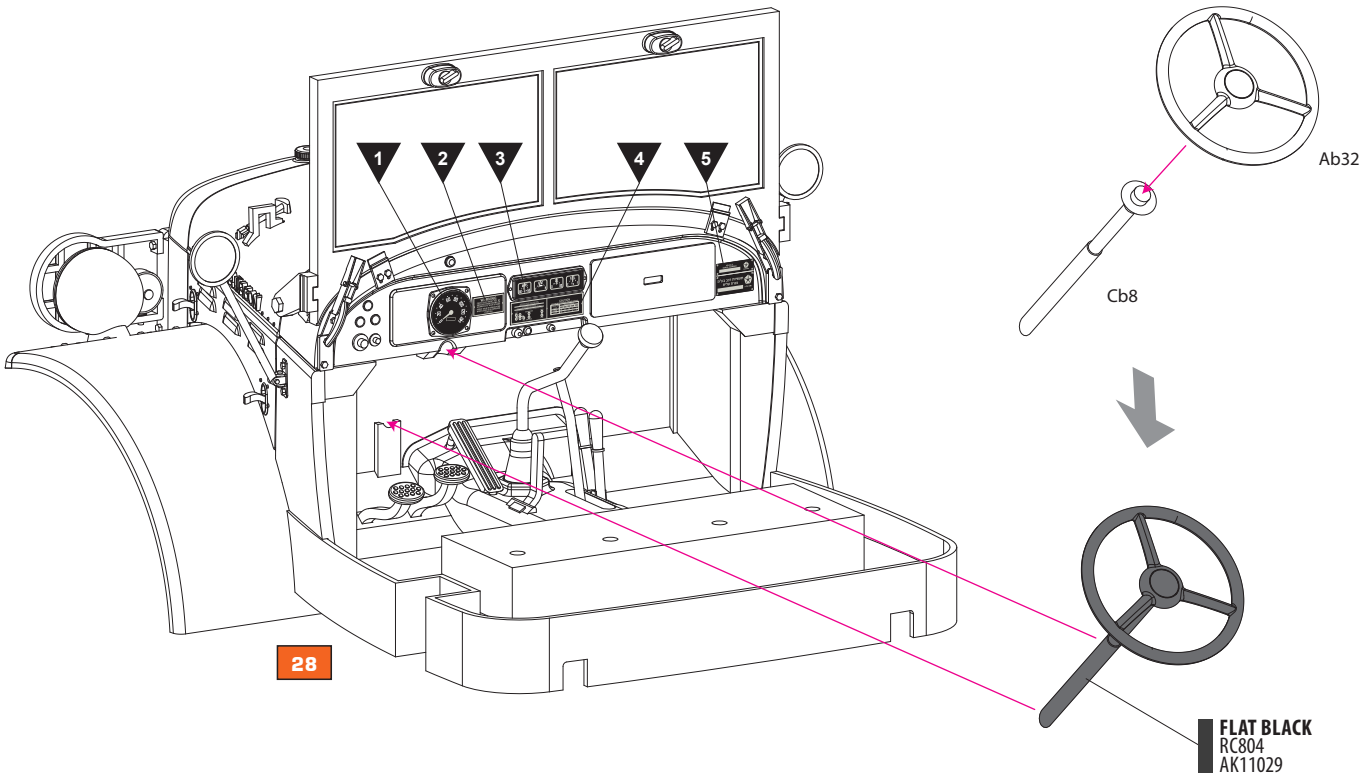
1
2
3
4
5
Ab32
Cb8
28
FLAT BLACK
RC804
AK11029

30 x2

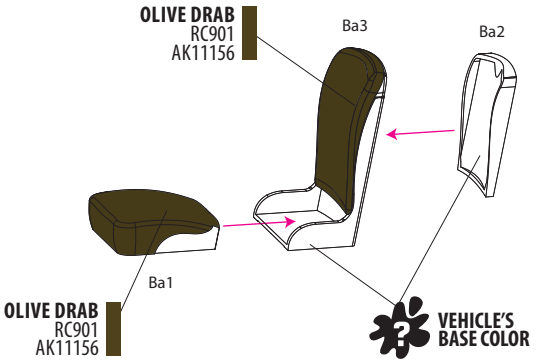
OLIVE DRAB
RC901
AK11156
Ba3
Ba2
Ba1
OLIVE DRAB
RC901
AK11156
VEHICLE'S
BASE COLOR

31

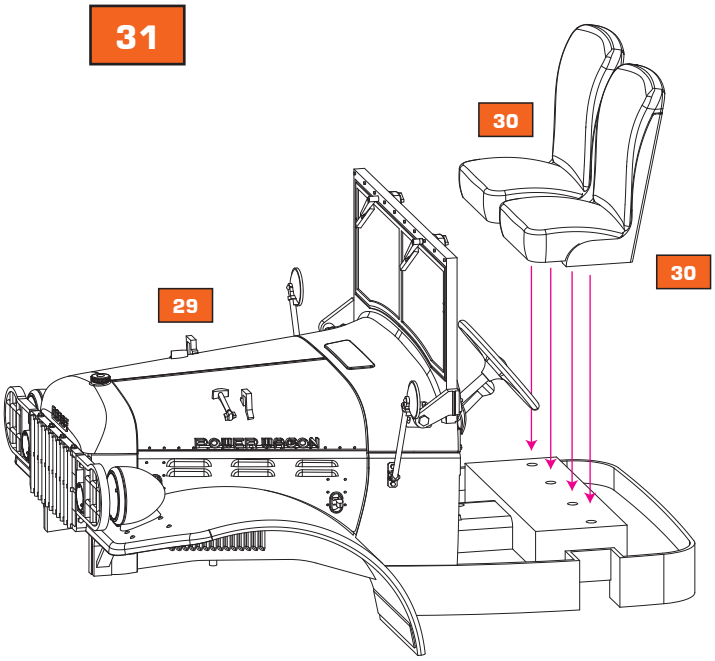
30
30
29
POWER WAGON

32

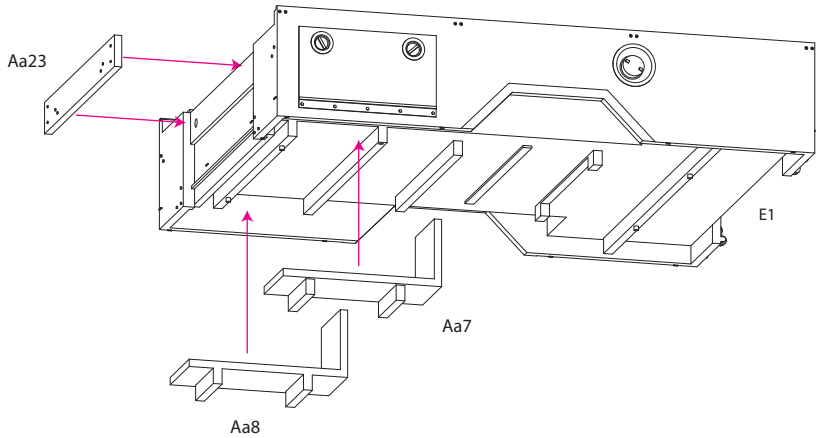
Aa23
E1
Aa7
Aa8

33

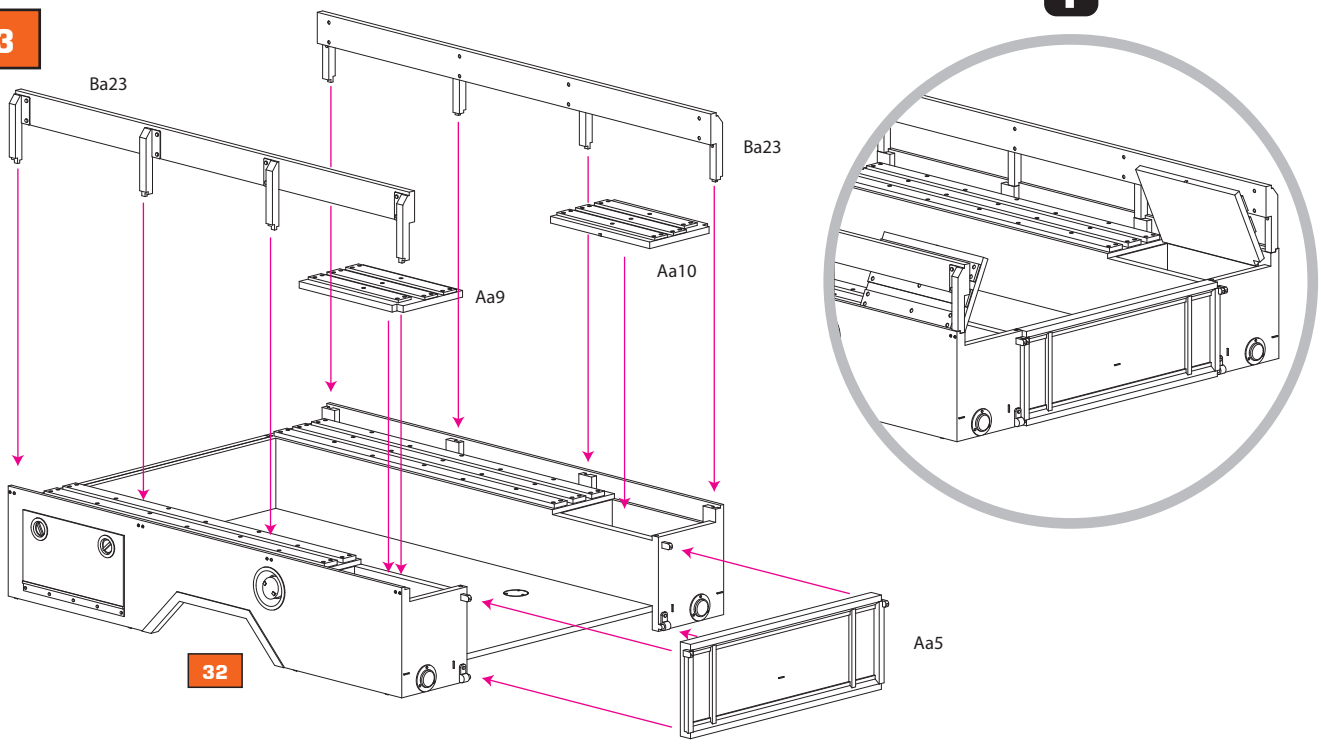
?
Ba23
Ba23
Aa10
Aa9
Aa5
32

34

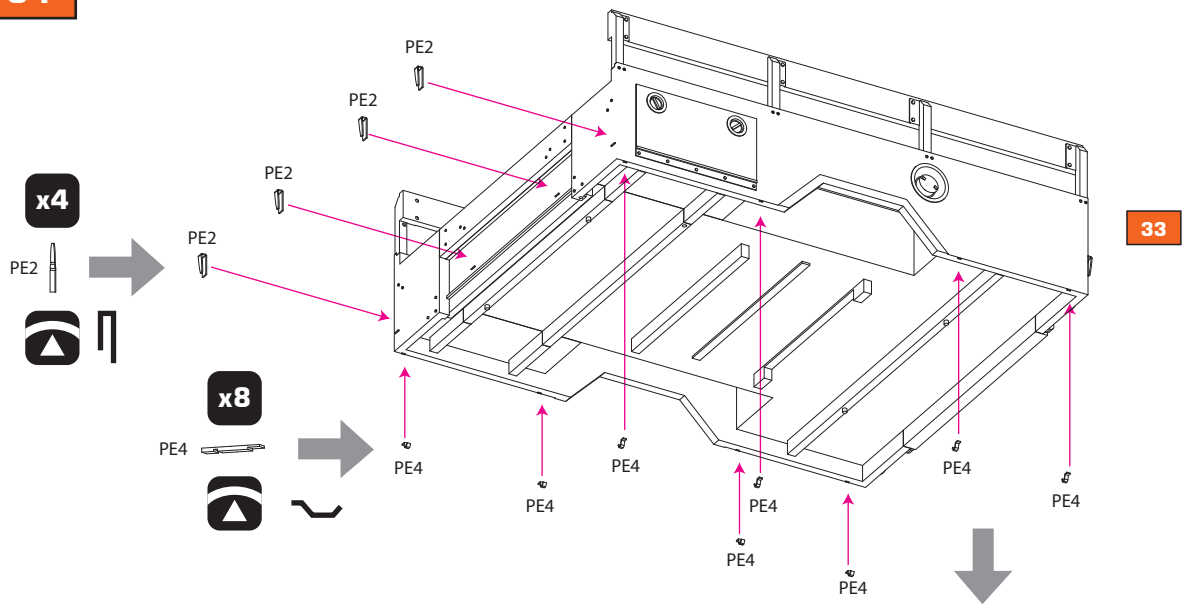
x4
PE2
PE2
PE2
PE2
PE2
x8
PE4
PE4
PE4
PE4
PE4
PE4
PE4
PE4
33

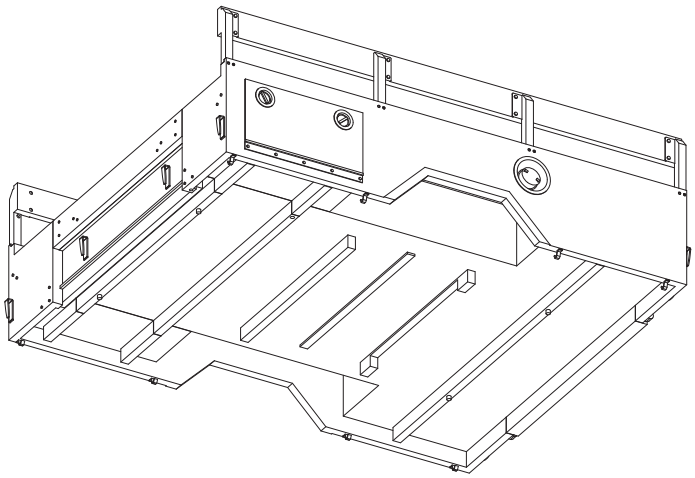

35

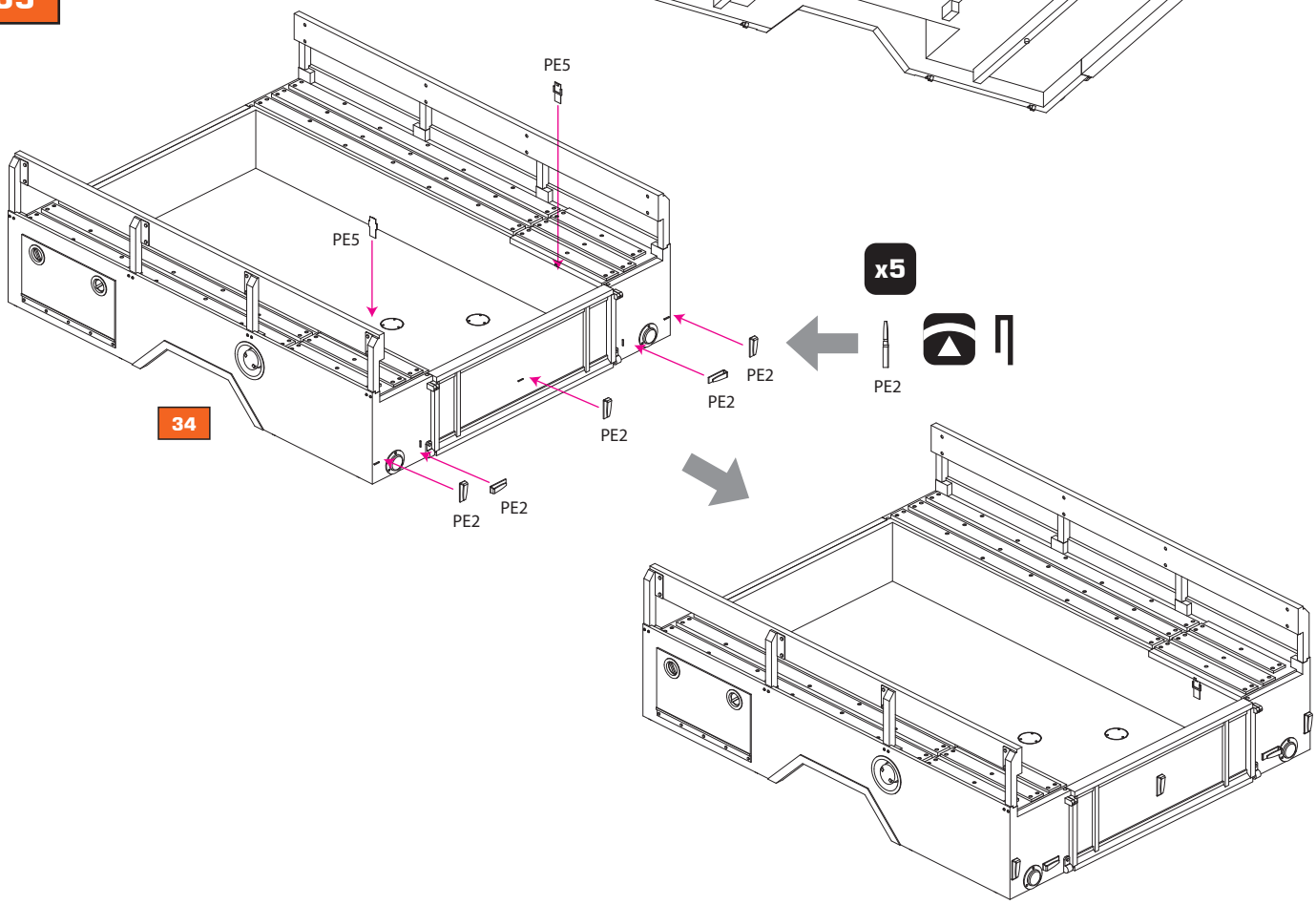
PE5
PE5
34
x5
PE2
PE2
PE2
PE2
PE2
PE2

36

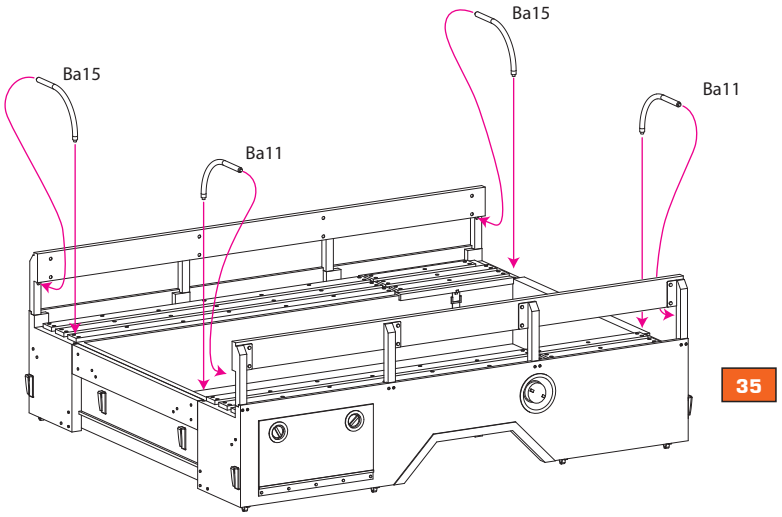

37

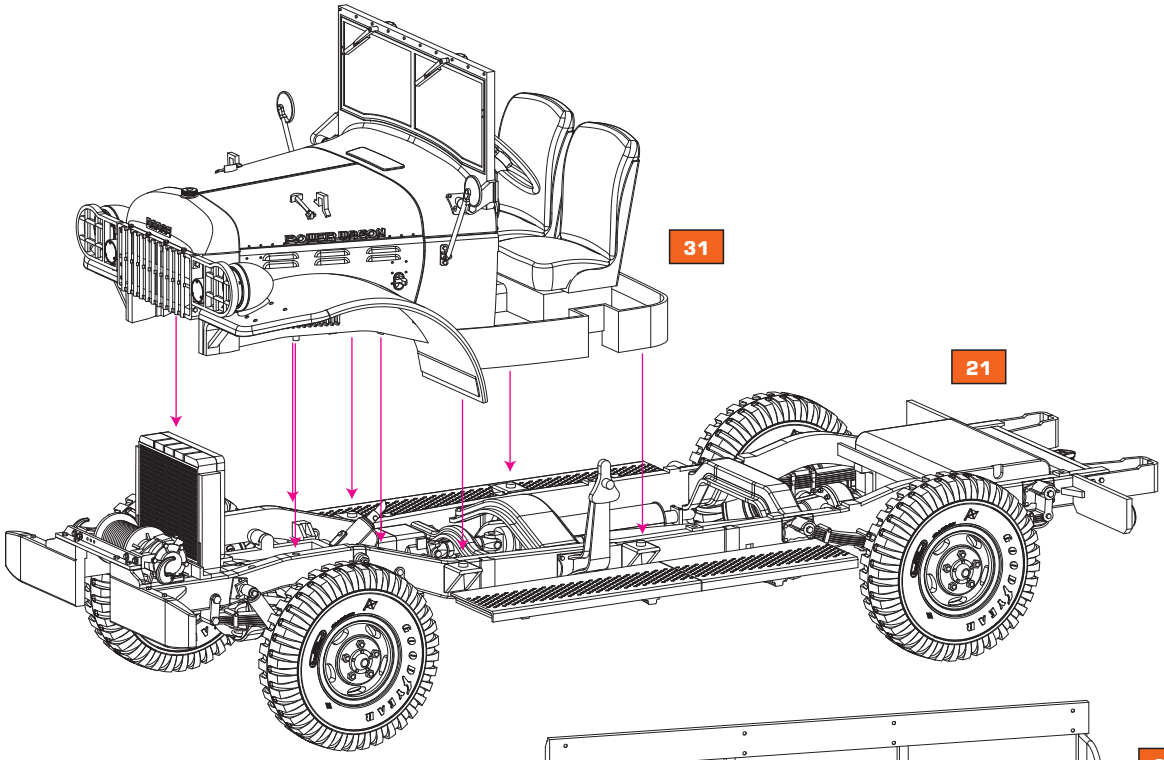

38

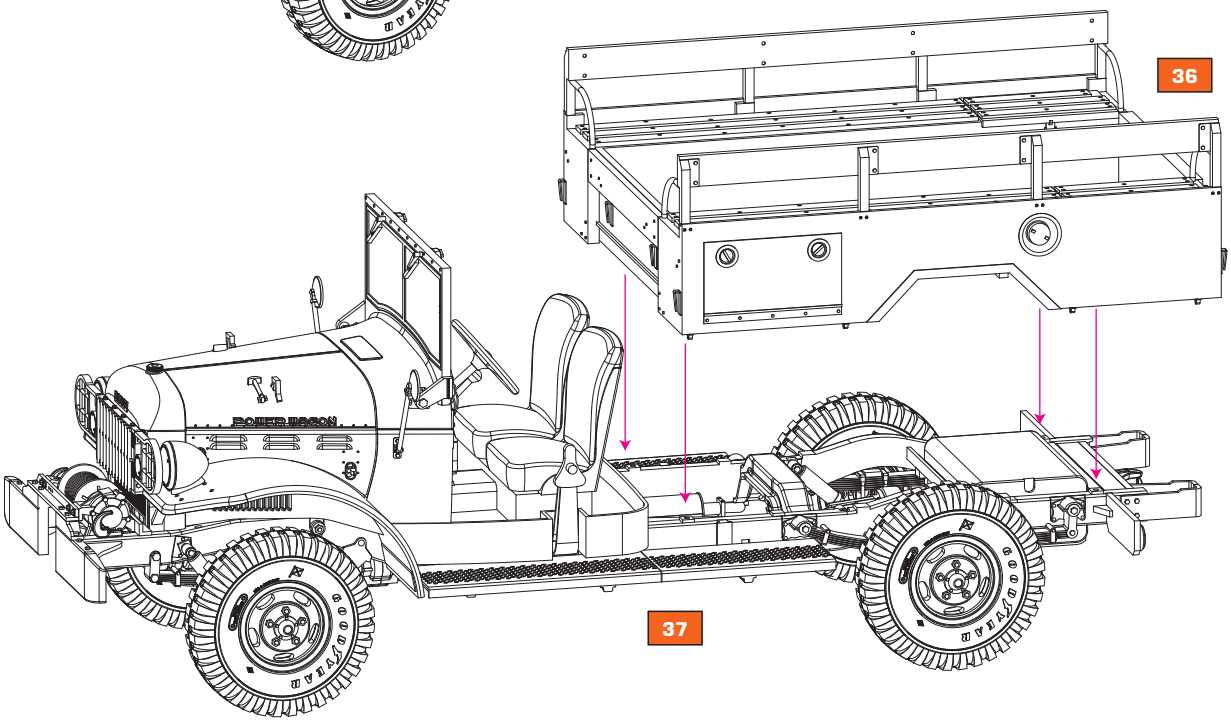

39

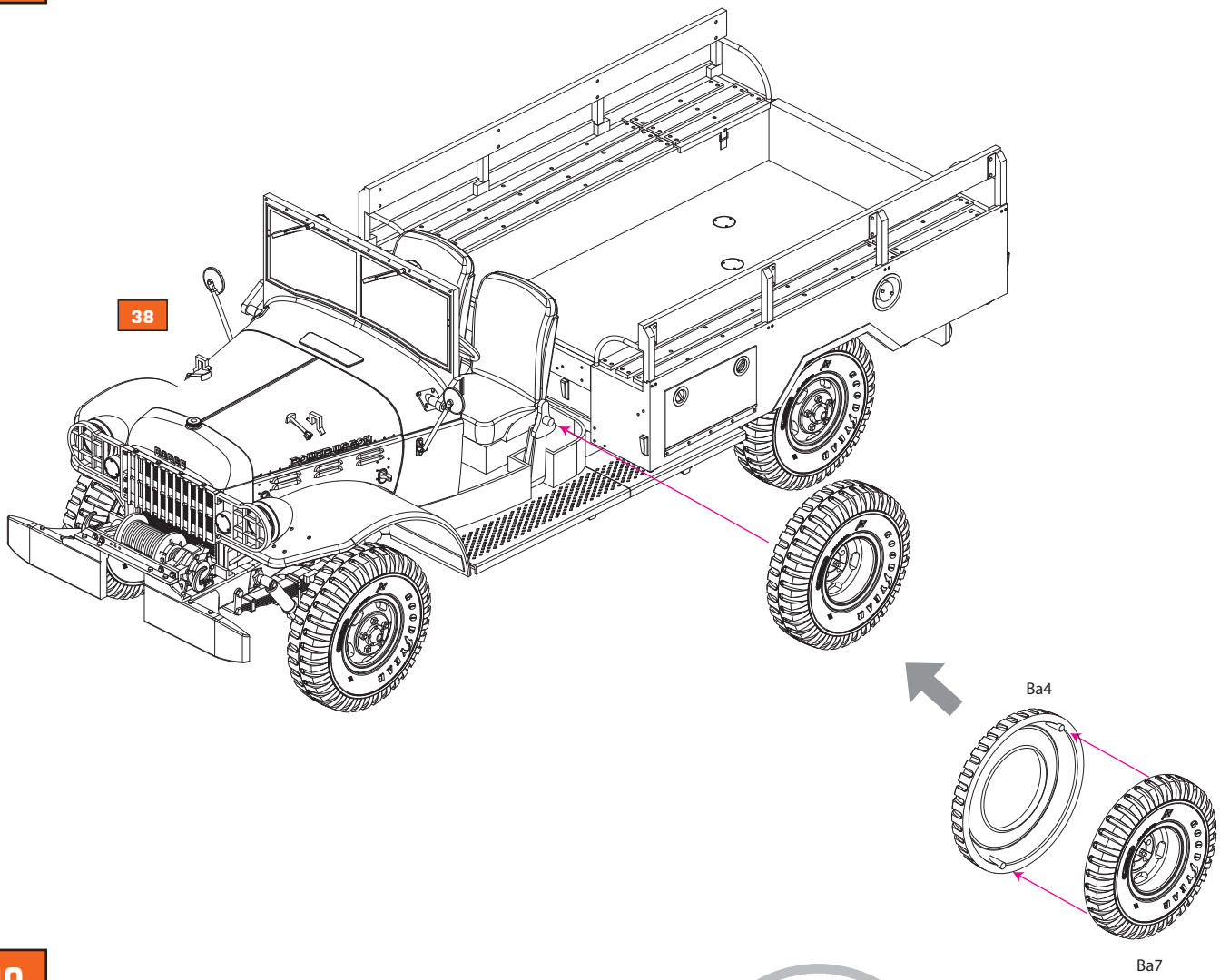
38
Ba4
Ba7

40

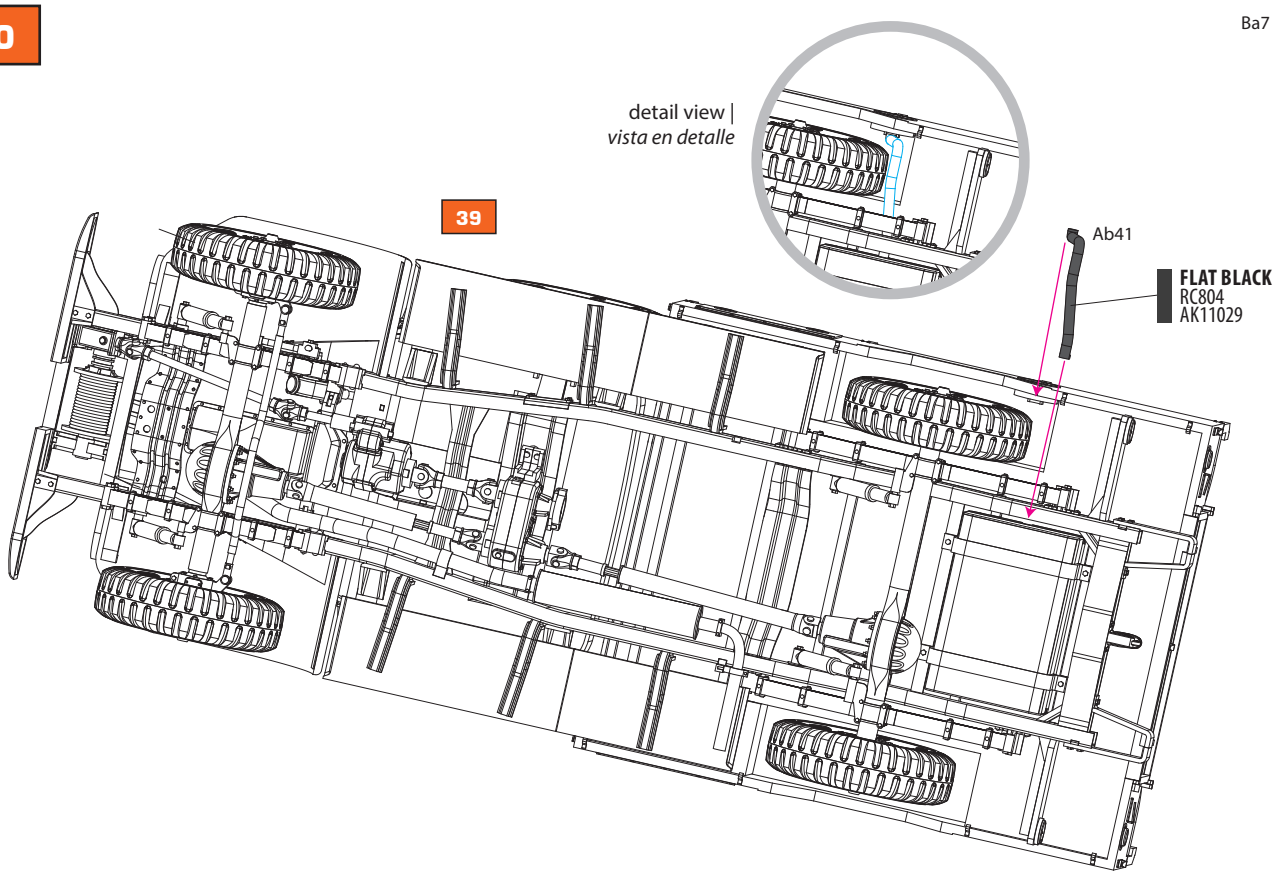
detail view |
vista en detalle
39
Ab41
FLAT BLACK
RC804
AK11029

41 ? D E

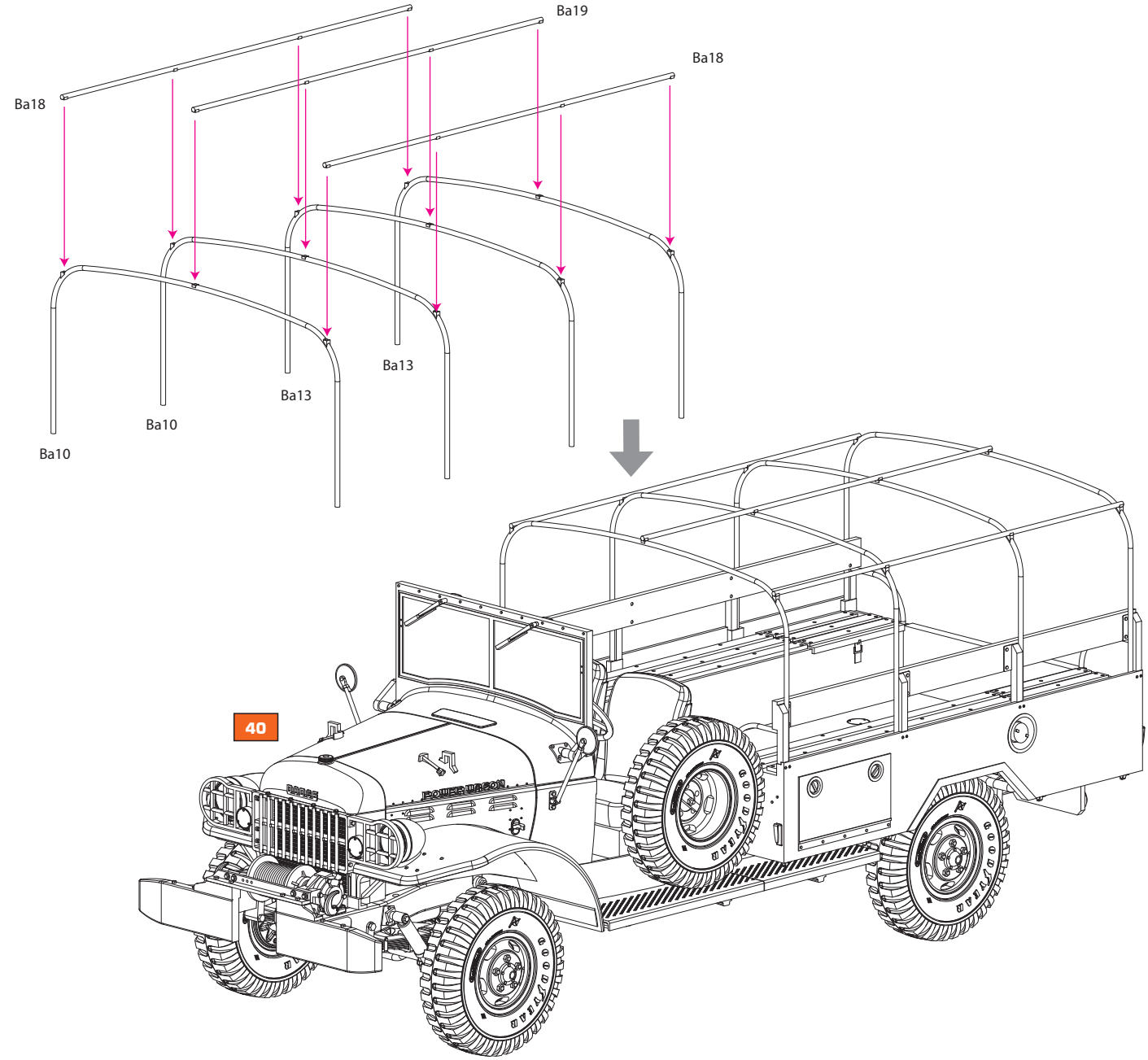

42 ? A B C

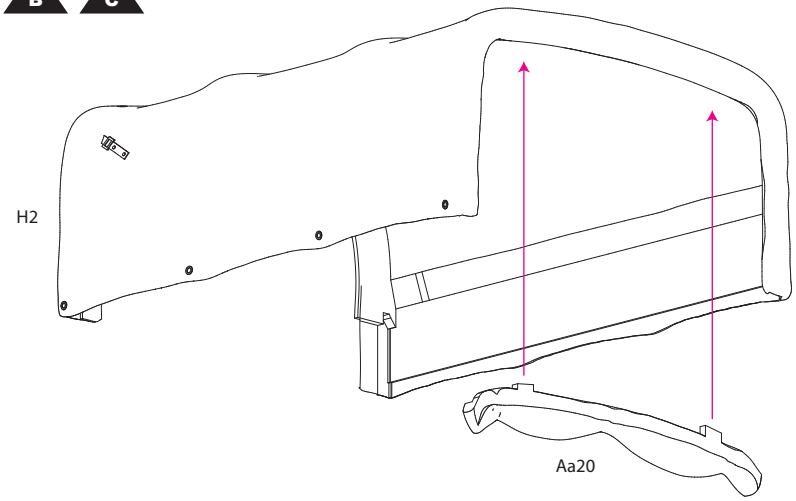

43 ? A B C

The installation of the canvas partition (H1) is optional, this piece was usually issued from the factory but rarely seen in action. If you wish not to add it, please remove the support tabs from the main canvas part.
The transparencies in the canvas particion were mostly gone in service, being made from soft plastic which broke easily.

La colocación de la sectorización de lona (H1) es opcional, esta pieza normalmente salía de fábrica pero rara vez se mantenía operativa en los vehículos. Si no desea colocarla, retire las pestañas de soporte de la parte principal del toldo. Las partes transparentes de la sectorización no permanecían mucho tiempo en servicio, ya que estaban hechas de plástico blando que se rompía fácilmente.

AK35006 IDF Accessories set offers a large selection of items which will be perfect complements for this kit, including the antenna mount seen on the photo of marking option B and the radio likely carried on the cargo bed of this vehicle.

El set de accesorios ref. AK35006 *ofrece una gran selección de accesorios y complementos perfectos para este kit, incluido el soporte de antena que se ve en la foto de la opción B y la radio que llevaba en la plataforma de carga de este vehículo.*

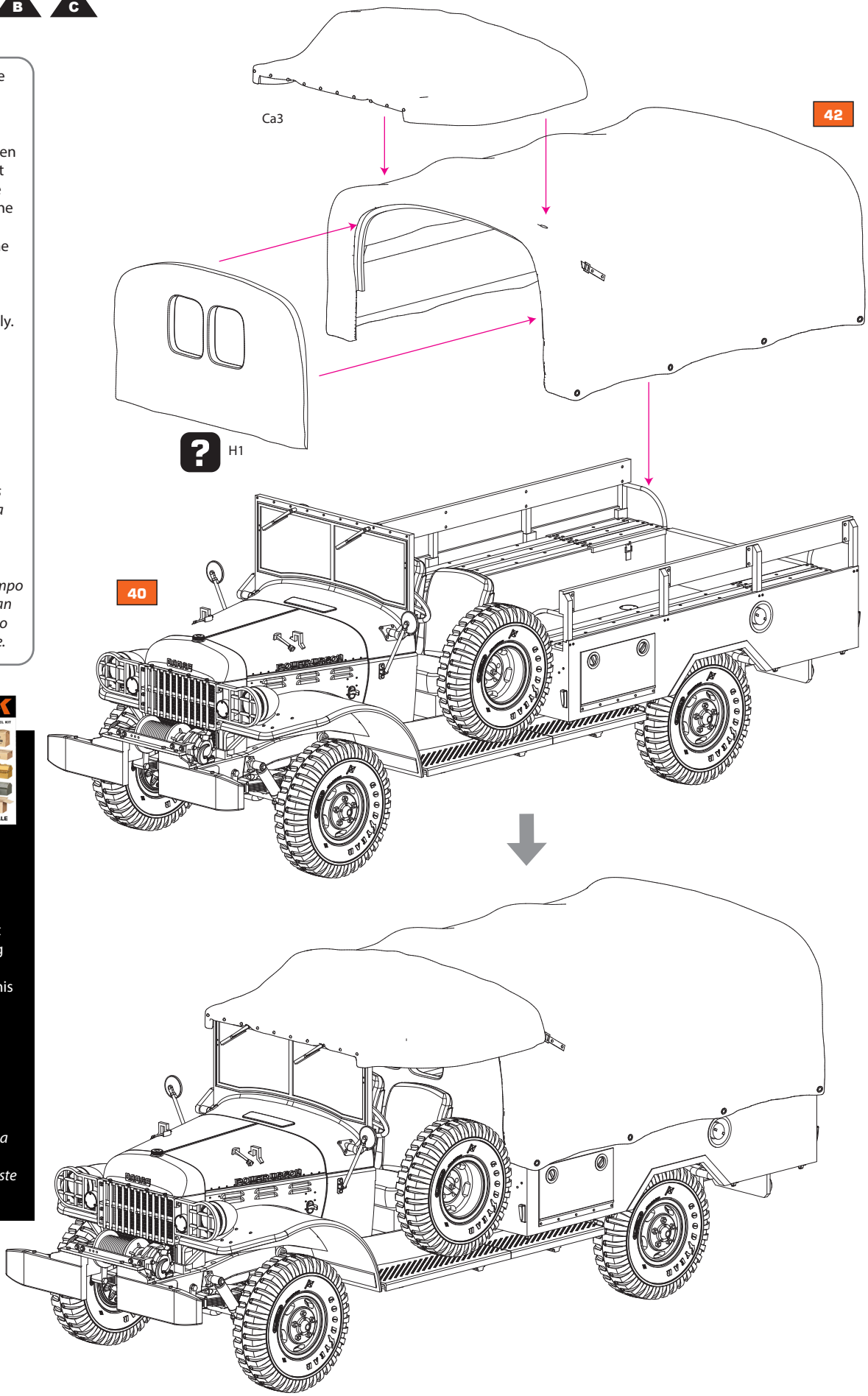

A Israeli Defence Forces, Suez area, Yom Kippur War, October 1973
Fuerzas de Defensa de Israel, Suez, Guerra de Yom Kippur, Octubre de 1973

Paints
Pinturas

- IDF SAND GREY 1970S-1980S RC921 AK11889
- PALE SAND GREY RC898 AK11008
- FLAT BLACK RC804 AK11029
- WHITE RC806 AK11001
- OLIVE DRAB RC901 AK11156
- CLEAR ORANGE RC824 AK11218
- CLEAR RED RC821 AK11213
- TIRE BLACK RC805 AK11027
- STEEL AK476

Recommended finishing products
Productos recomendados para el acabado

- **Overall wash | *Lavado general***
  AK121 Wash for OIF & OEF
- **Rust | *Óxido***
  AK10041 Rust & Streaking Effects Set
- **Dust | *Polvo***
  AK4062 Light Dust Deposit
- **Mud | *Barro***
  AK017 Earth Effects
- **Streaking effects | *Efectos de escurrido***
  AK123 Streaking Effects for OIF & OEF
- **Oil | *Aceite***
  AK084 Engine Oil
- **Fuel | *Combustible***
  AK025 Fuel Stains

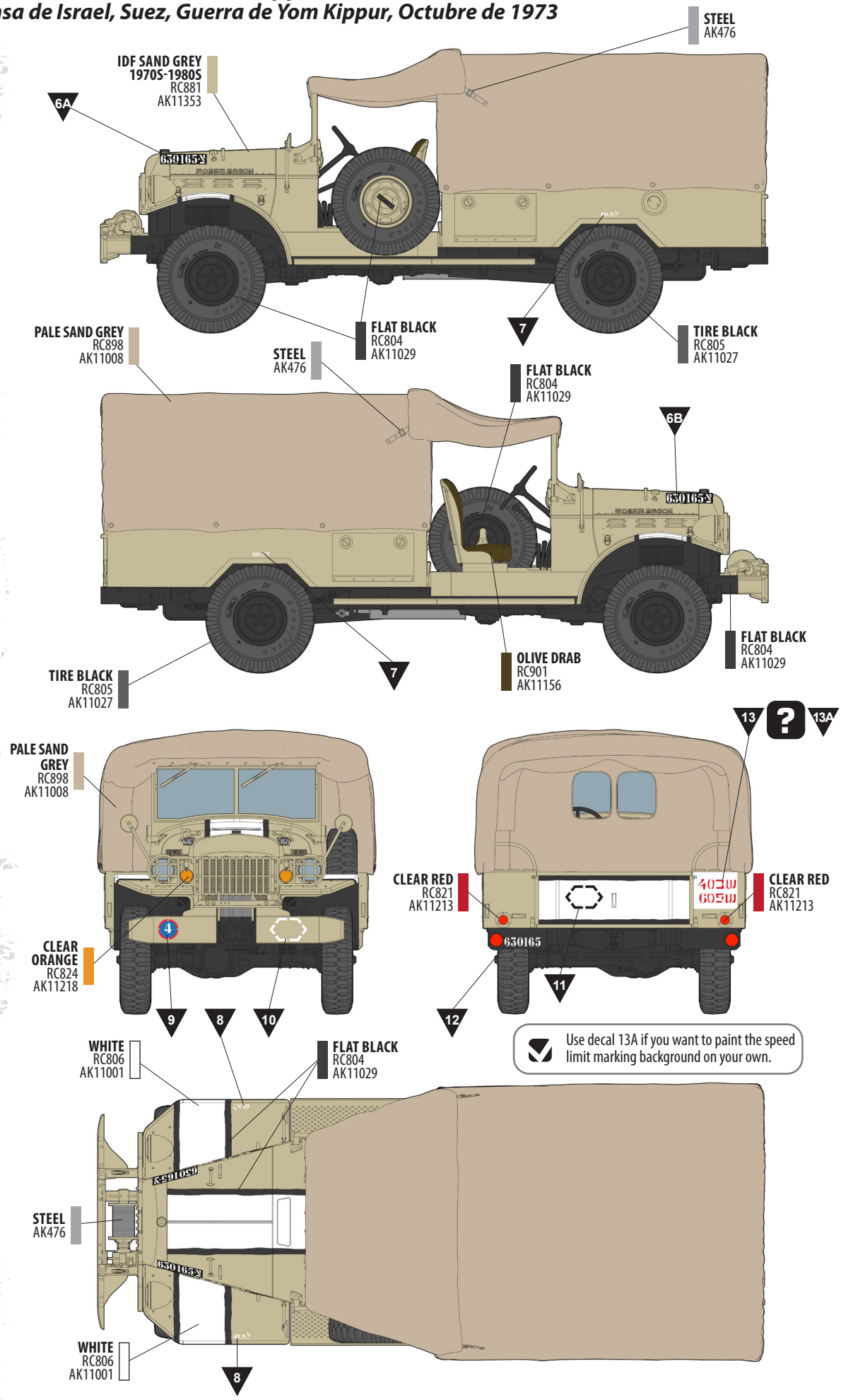

Use decal 13A if you want to paint the speed limit marking background on your own.

B

Israeli Defence Forces, Yom Kippur War, October 1973
Fuerzas de Defensa de Israel, Guerra de Yom Kippur, Octubre de 1973

Paints
Pinturas

- IDF EARLY SAND YELLOW RC880 AK11354
- PALE SAND GREY RC898 AK11008
- FLAT BLACK RC804 AK11029
- WHITE RC806 AK11001
- OLIVE DRAB RC901 AK11156
- CLEAR ORANGE RC824 AK11218
- CLEAR RED RC821 AK11213
- TIRE BLACK RC805 AK11027
- STEEL AK476

Recommended finishing products
Productos recomendados para el acabado

- **Overall wash | *Lavado general***
  AK121 Wash for OIF & OEF
- **Rust | *Óxido***
  AK10041 Rust & Streaking Effects Set
- **Dust | *Polvo***
  AK4062 Light Dust Deposit
- **Mud | *Barro***
  AK017 Earth Effects
- **Streaking effects | *Efectos de escurrido***
  AK123 Streaking Effects for OIF & OEF
- **Oil | *Aceite***
  AK084 Engine Oil
- **Fuel | *Combustible***
  AK025 Fuel Stains

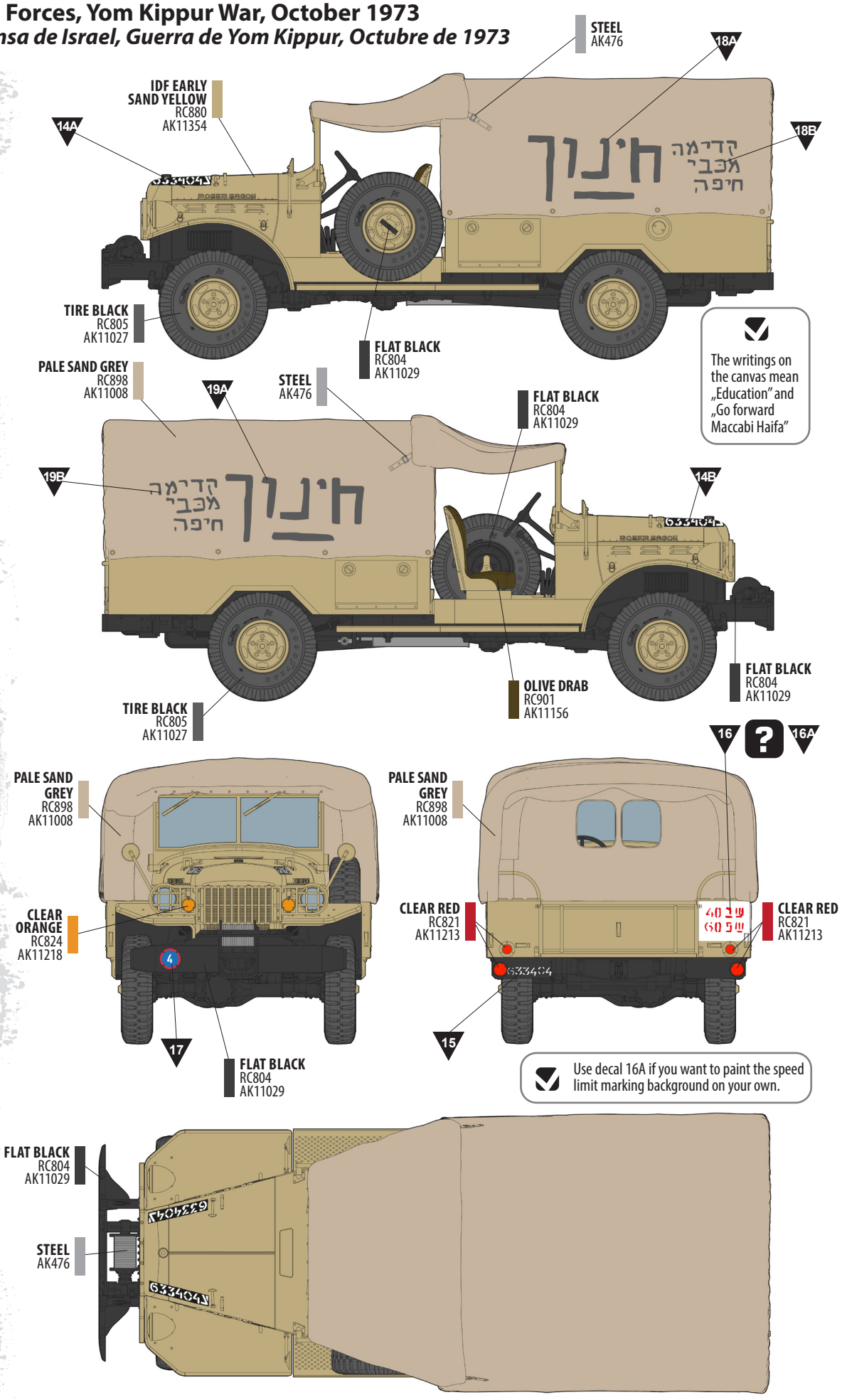

The writings on the canvas mean „Education" and „Go forward Maccabi Haifa"

Use decal 16A if you want to paint the speed limit marking background on your own.

Israeli Defence Forces, Yom Kippur War, October 1973
Fuerzas de Defensa de Israel, Guerra de Yom Kippur, Octubre de 1973

Paints
Pinturas

- IDF EARLY SAND YELLOW RC880 AK11354
- PALE SAND GREY RC898 AK11008
- FLAT BLACK RC804 AK11029
- WHITE RC806 AK11001
- OLIVE DRAB RC901 AK11156
- CLEAR ORANGE RC824 AK11218
- CLEAR RED RC821 AK11213
- TIRE BLACK RC805 AK11027
- STEEL AK476
- ALUMINIUM RC820 AK11207

Recommended finishing products
Productos recomendados para el acabado

- **Overall wash | *Lavado general***
  AK121 Wash for OIF & OEF
- **Rust | *Óxido***
  AK10041 Rust & Streaking Effects Set
- **Dust | *Polvo***
  AK4062 Light Dust Deposit
- **Mud | *Barro***
  AK017 Earth Effects
- **Streaking effects | *Efectos de escurrido***
  AK123 Streaking Effects for OIF & OEF
- **Oil | *Aceite***
  AK084 Engine Oil
- **Fuel | *Combustible***
  AK025 Fuel Stains

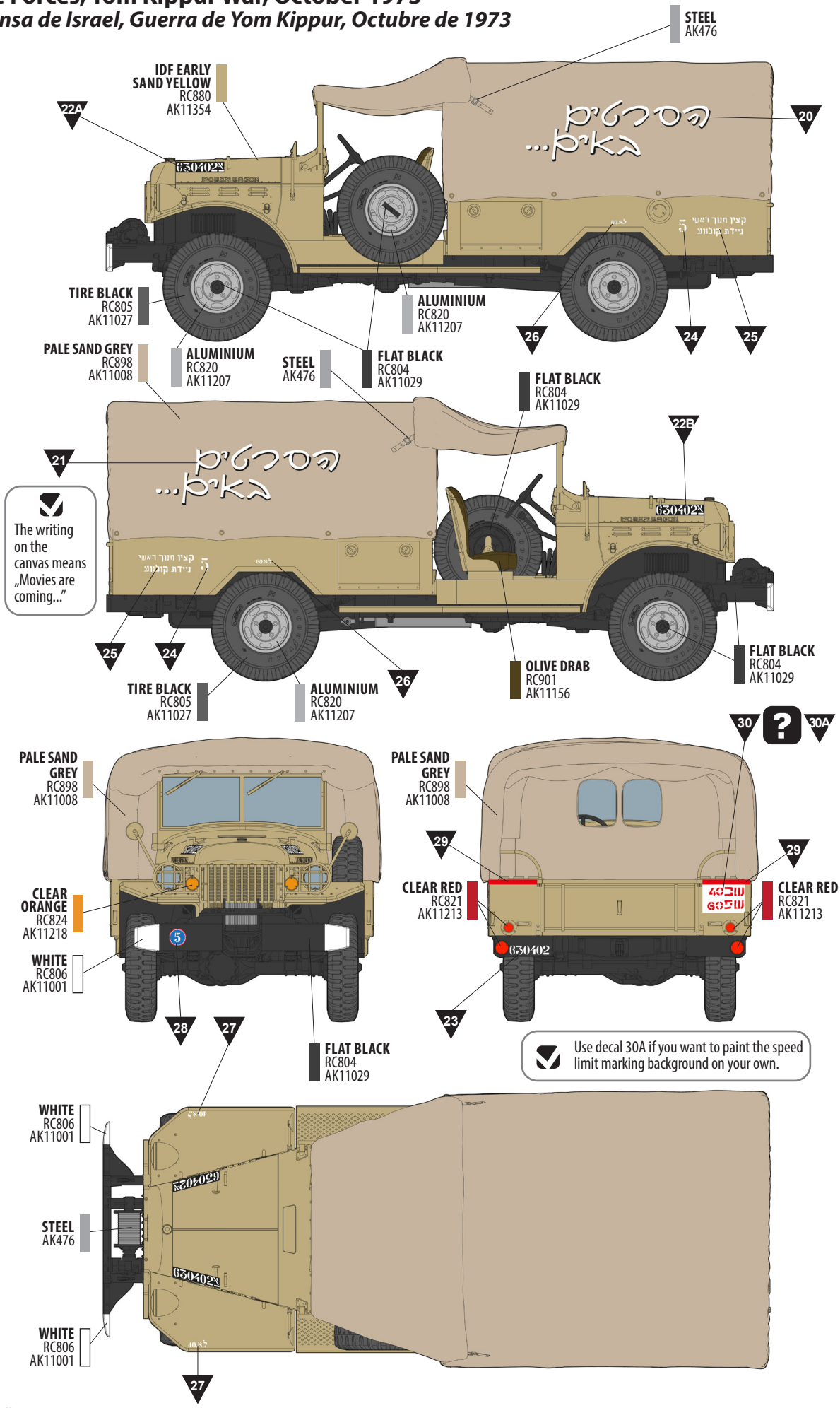

D

Israeli Defence Forces, Yom Kippur War, October 1973
Fuerzas de Defensa de Israel, Guerra de Yom Kippur, Octubre de 1973

Paints
Pinturas

- IDF EARLY SAND YELLOW RC880 AK11354
- FLAT BLACK RC804 AK11029
- OLIVE DRAB RC901 AK11156
- CLEAR ORANGE RC824 AK11218
- CLEAR RED RC821 AK11213
- TIRE BLACK RC805 AK11027
- STEEL AK476

Recommended finishing products
Productos recomendados para el acabado

- **Overall wash |** ***Lavado general***
  AK121 Wash for OIF & OEF
- **Rust |** ***Óxido***
  AK10041 Rust & Streaking Effects Set
- **Dust |** ***Polvo***
  AK4062 Light Dust Deposit
- **Mud |** ***Barro***
  AK017 Earth Effects
- **Streaking effects |** ***Efectos de escurrido***
  AK123 Streaking Effects for OIF & OEF
- **Oil |** ***Aceite***
  AK084 Engine Oil
- **Fuel |** ***Combustible***
  AK025 Fuel Stains

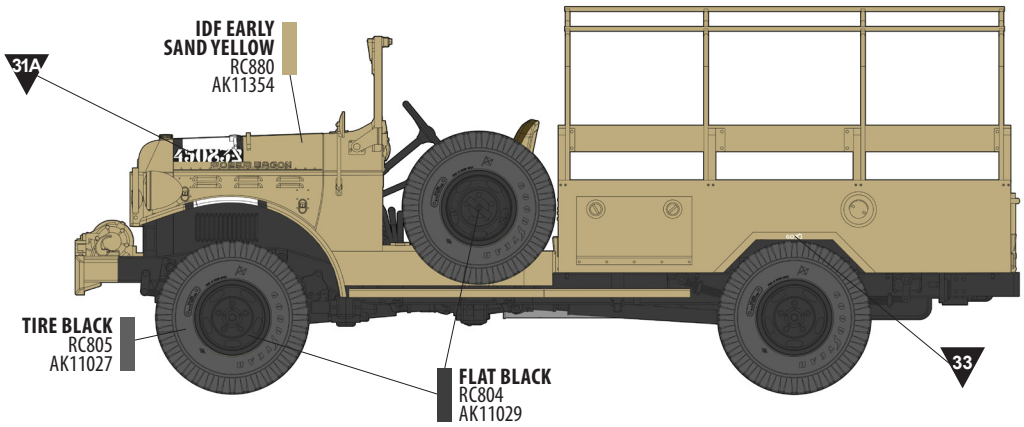

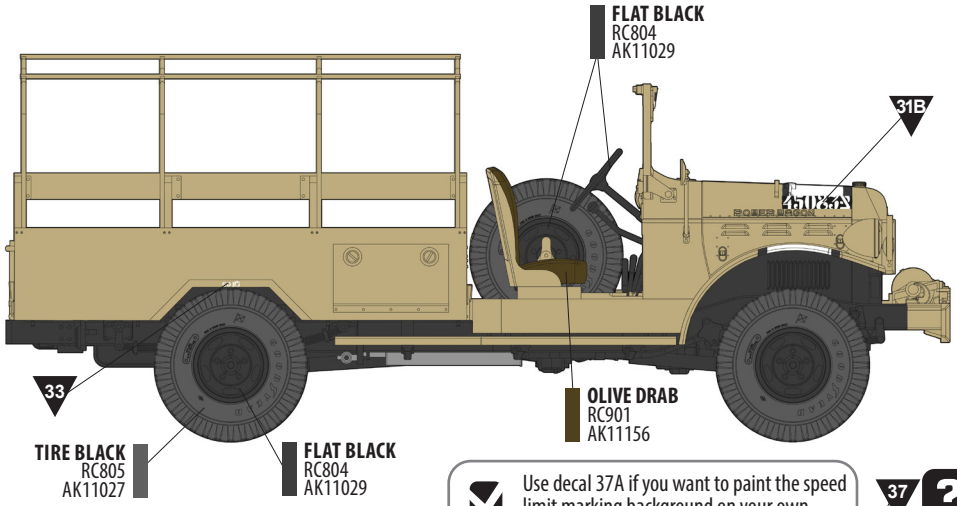

Use decal 37A if you want to paint the speed limit marking background on your own.

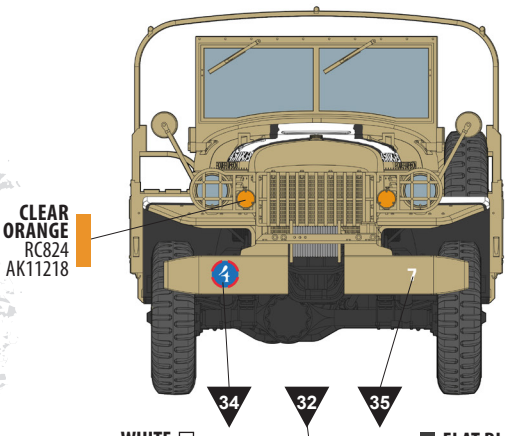

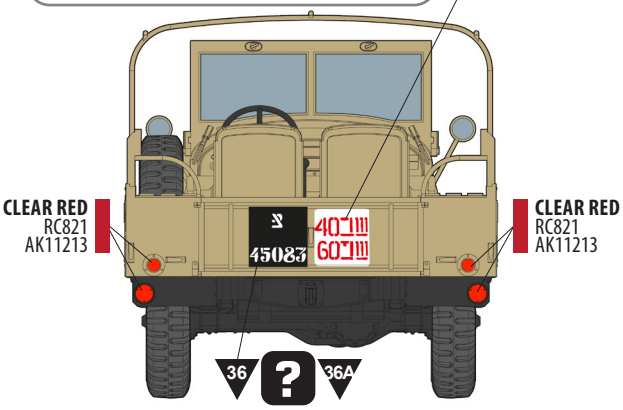

Use decal 36A if you want to paint the serial number background on your own.

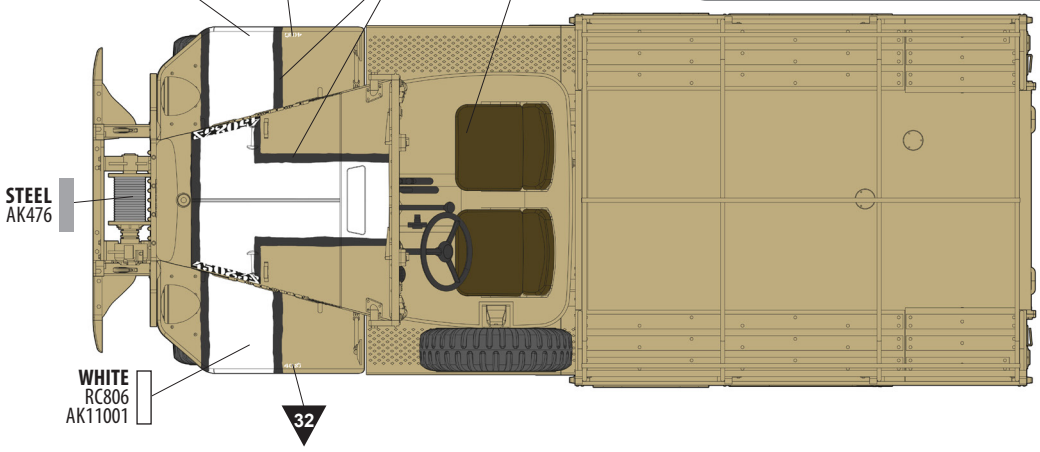

South Lebanon Army, Lebanon, 1980s
Ejército del Sur del Líbano, Líbano, años 80

Paints
Pinturas

- **PALE BLUE** RC935 AK11161
- **FLAT BLACK** RC804 AK11029
- **OLIVE DRAB** RC901 AK11156
- **CLEAR ORANGE** RC824 AK11218
- **CLEAR RED** RC821 AK11213
- **TIRE BLACK** RC805 AK11027
- **STEEL** AK476

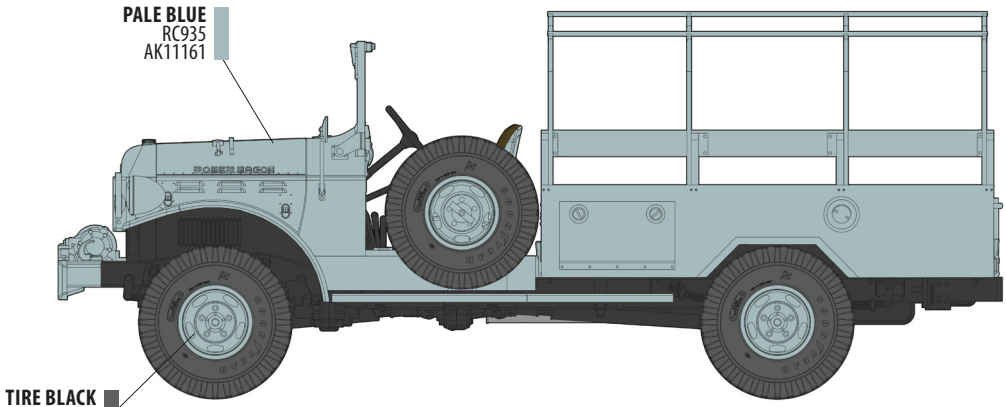

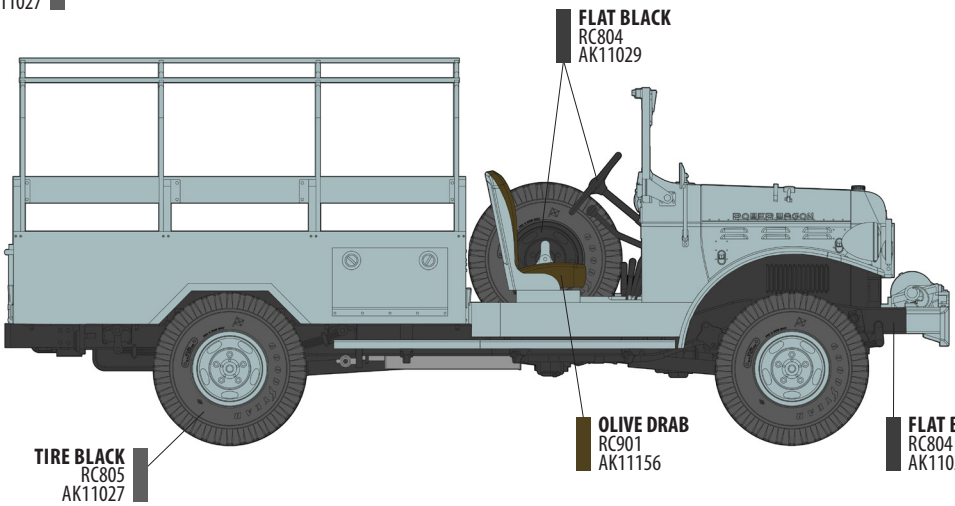

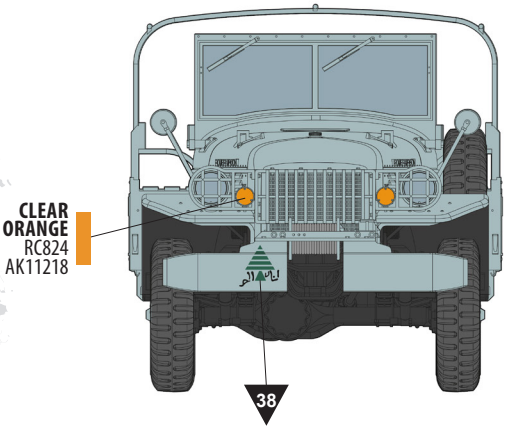

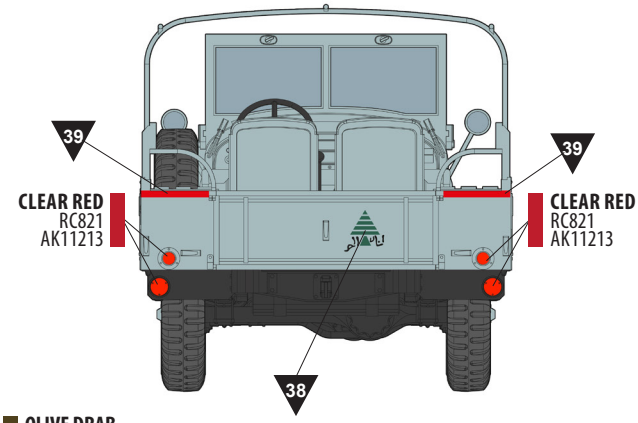

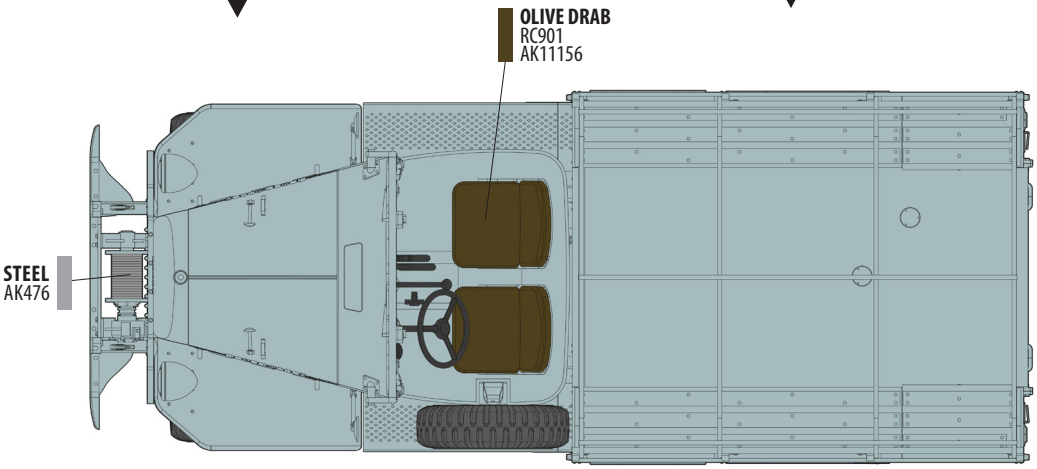

Recommended finishing products
Productos recomendados para el acabado

- **Overall wash | *Lavado general***
  AK677 Neutral Grey Wash
- **Rust | *Óxido***
  AK10041 Rust & Streaking Effects Set
- **Dust | *Polvo***
  AK4062 Light Dust Deposit
- **Mud | *Barro***
  AK017 Earth Effects
- **Streaking effects | *Efectos de escurrido***
  AK012 Streaking Grime
- **Oil | *Aceite***
  AK084 Engine Oil
- **Fuel | *Combustible***
  AK025 Fuel Stains

AK-INTERACTIVE.COM